PFAFF

hobby 301 / 303

Návod k obsluze
Руководство по эксплуатации
Kezelési utasitás
Instrukcja obsługi

Tuto stránku obraťte vně
Отвернуть эту страницу
Az oldalt kifelé hajtani
Tę stronę odchylić na zewnątrz

Bezpečnostní pokyny
Pro stroje používané v domácnostech podle IEC 335 díl 28

a/ Vzhledem k periodickému pohybu jehel je potřeba dbát náležité opatrnosti a při práci neustále sledovat místo šití.
b/ Při opuštění stroje, jeho údržbě, při výměně mechanických částí nebo příslušenství, je nutné odpojit stroj od sítě vytažením síťové zástrčky.
c/ Maximálně přípustný příkon žárovky je 15 W.
d/ Nastavovat napětí hnacího řemene smí pouze mechanik firmy PFAFF.

Указания по безопасной эксплуатации бытовых швейных машин в соответствии с Рекомендацией МЭК, разд. 28

а) При работающей машине вследствие повышенной опасности травмирования пальцев непрерывно движущейся иглой следует соблюдать особые меры предосторожности и постоянно следить за местом шитья.
в) При оставлении машины без присмотра, при ремонте, при замене механических частей или принадлежностей следует отсоединять машину от сети путем извлечения сетевой вилки из розетки.
г) Максимально допустимая мощность осветительной лампы накаливания 15 Вт.
д) Регулировка натяжения приводного ремня может производиться только механиком фирмы „Пфафф".

Biztonsági előírások háztartási varrógépekhez, az IEC 335. szabváy 28. része alapján

a/ A felhasználónak a fel- és lefelé mozgó tü miatt kellő óvetosságot kell tanusitania és munka közben a varrás helyét állandóan figyelemmel kell kisérnie.
b/ A gép elhagyásakor, karbantartási munkálatoknál vagy mechanikus alkatrészek és tartozékok cseréjénél a gépet a hálózati villás dugónak a dugaszoló aljzatból való kihúzásával áramtalanitani kell.
c/ Az izzólámpa legnagyobb megengedett teljesitméye 15 W.
d/ A meghajtós-szij feszességét csak szerelő állithatja be.

Środki bezpieczeństwa

a/ Należy zawsze postępować ostrożnie i nieustannie nadzorować wykonywaną pracę.
b/ Należy zawsze wyłączyć maszynę z sieci w następujących przypadkach:
– gdy odchodzi się od maszyny,
– przed podjęciem prac związanych z obsługą maszyny,
– w razie dokonywania wymiany elementów mechanicznych maszyny lub wymiany wyposażenia.
c/ Maksymalna, dopuszczalna moc żarówki: 15 Wat.
d/ Regulację napięcia paska napędowego zlecać mechanikowi /specjaliście obsługi/.

Obsah je uveden na str. 57
Предметный указатель на стр. 59

Tartalomjegyzék a 61 oldalon
Spis treści – strona 63

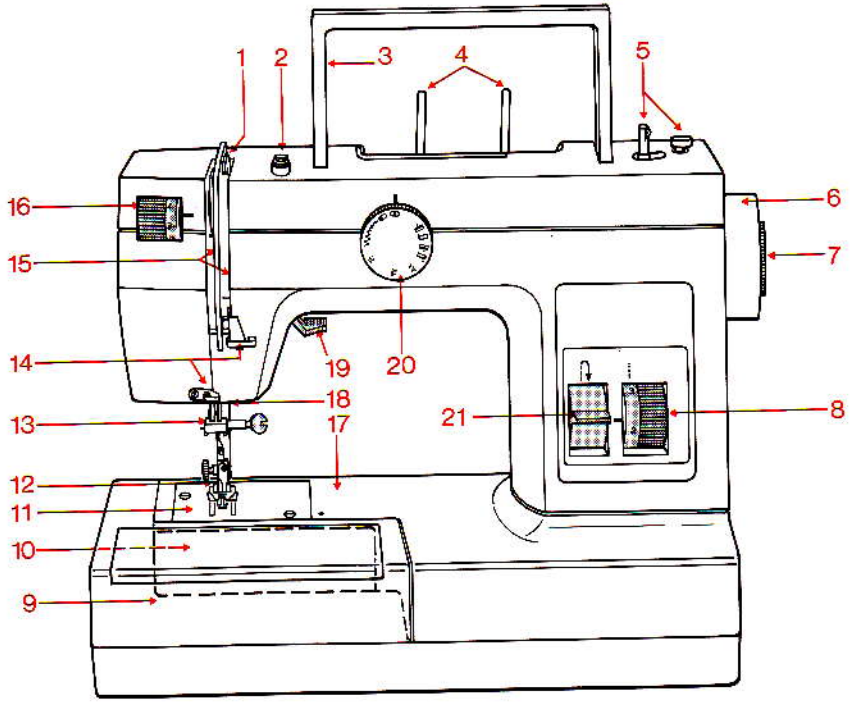
1
2
3
4
5
6
7
8
9
10
11
12
13
14
15
16
17
18
19
20
21

A varrógép alkatrészei /lásd az ábrát/

1 szálemelő
2 tekercselő előfeszitője
3 hordozó-markolat
4 varrócérna-csévetartók /a tartozékok közül kell elővenni és feltüzni őket/
5 tekercselő
6 kézikerék
7 kioldó-tárcsa
8 öltéshossz-beállító
9 varrófelület-átalakitó, tartozék-rekesszel
10 zárófedél, mögötte a cérnavezető-kar
11 öltőlemez
12 varrótalp-tartó a varrótalppal
13 tütartó a rögzitő-csavarral
14 szálvezető
15 befüző-vágatok
16 felsőszál-feszitő
17 szabad kar
18 anyaglenyomó-rúd, szál-levágóval
19 anyagnyomó emelőkar
20 cikcakk-öltés és haszonöltés beállitó gomb
21 visszajárató billentyü

Części maszyny

1 Przyciągacz
2 Naprężacz nawijacza
3 Rękojeść
4 Wrzeciona do szpulek /należy zamontować je w przeznaczonych do tego gniazdach/
5 Nawijacz
6 Koło napędowe
7 Tarcza sprzęgła
8 Regulator długości ściegu
9 Pojemnik na wyposażenie, stanowiący również płaszczyznę roboczą
10 Pokrywa przedziału na chwytacz
11 Płytka podigielna
12 Uchwyt stopki wraz ze stopką
13 Uchwyt na igłę wraz ze śrubą mocującą
14 Prowadnica nici
15 Wycięcia prowadzące dla nici
16 Regulator naprężenia nici górnej
17 Ramię swobodne
18 Dźwignia dociskająca wraz z odcinaczem nici
19 Dźwignia do podnoszenia / opuszczania stopki
20 Regulator rodzaju ściegu
21 Dźwignia zmiany kierunku szycia /szycie do tyłu/

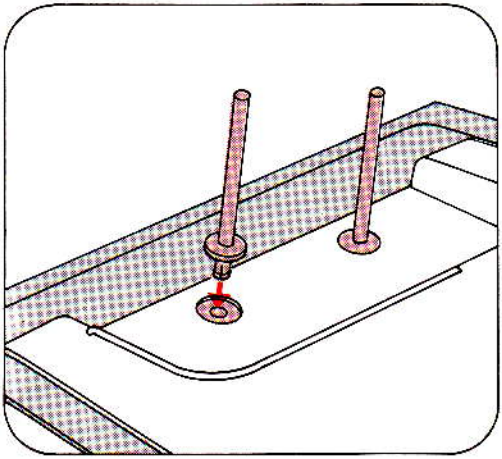

Nasazení držáku cívek nití
V příslušenství stroje jsou dva držáky cívek nití. Zasuňte je do příslušných otvorů stroje a ponechte je na tomto místě.

Установка штифтов для катушек с нитками:
В комплекте принадлежностей имеются два штифта для насаживания катушек с нитками. Эти штифты следует вставить в предусмотренные для них отверстия на машине и оставить их там.

A varrócérna-csévetartók feltüzése /lásd az ábrát/
A tartozékok között két varrócérna-csévetartó található. Ezeket be kell illeszteni a gépen e célra szolgáló furatokba, és ott is maradnak.

Zamocowanie wrzecion do szpulek
W załączonych do maszyny akcesoriach znajdują się dwa wrzeciona do szpulek. Należy je zamocować w przewidzianych w tym celu gniazdach na korpusie maszyny.

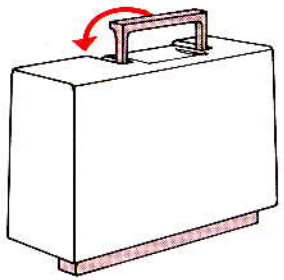

Zvedněte kufřík
Sklopte držadlo.

Снять крышку чемодана-футляра:
Повернуть в горизонтальное положение ручку для переноса машины.

A varrógép burkolatának eltávolításához a fogantyút az ábrán látható módon le kell forditani, majd a burkolatot egyszerüen le lehet emelni.

Unieść obudowę walizkową
Przechylić rączkę do tyłu.

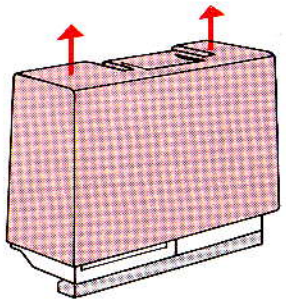

Sejměte kryt stroje.

Снять футляр.

A burkolat leemelni.

Zdjąć obudowę.

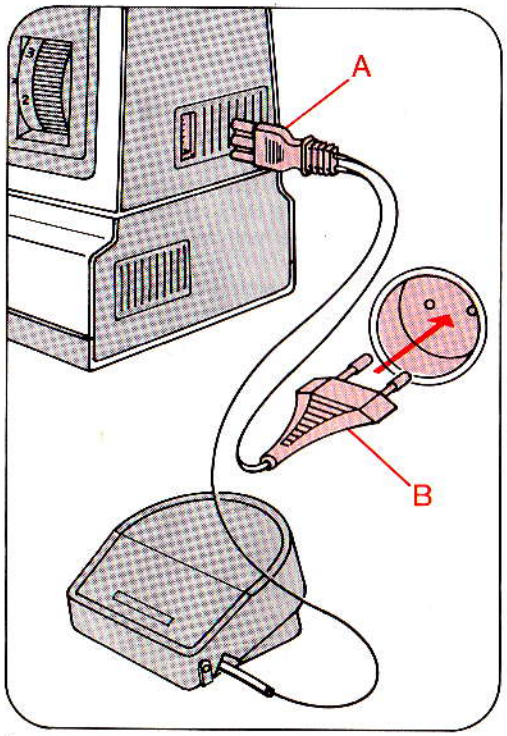

Připojení elektrického proudu:
Spouštěč položte na podlahu. Zasuňte zástrčku A do stroje a zástrčku B do zásuvky ve stěně Vašeho bytu.

Электрическое присоединение:
Установить ножной педальный пускатель на пол. Разъем А вставить в гнездо машины, а вилку В - в сетевую розетку.

Elektromos csatlakozás /lásd az ábrát/
Helyezzük az inditó-pedált a padlóra, majd nyomjuk be az „A" dugót a varrógépbe, a „B" dugót pedig a hálózati dugaszoló aljzatba.

Podłączenie do źródła energii elektrycznej:
Umieścić rozrusznik pedałowy na podłodze. Wtyczkę A włożyć do gniazdka w maszynie, a wtyczkę B do gniazdka w ścianie.

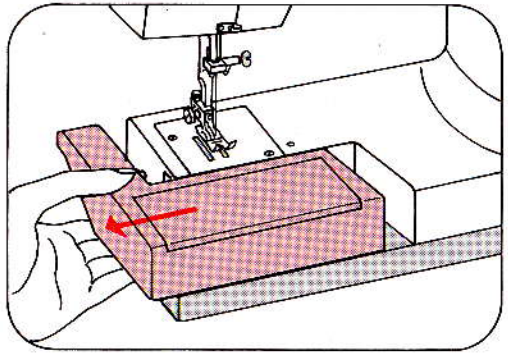

Příprava cívky pro navíjení nitě: Uchopte šicí plochu 9 zespodu podle obrázku a vysuňte ji doleva.

Подготовка шпульного колпачка:
Захватить рукой снизу платформу машины 9 и движением влево снять ее съемную часть.

A tekercselés elökészitése: Nyúljunk a /9/ varrófelület alá és húzzuk ki azt balra.

Przygotowanie do nawinięcia nici na szpulkę bębenka: Uchwycić od spodu pojemnik 9 na wyposażenie i odciągnąć go w lewą stronę.

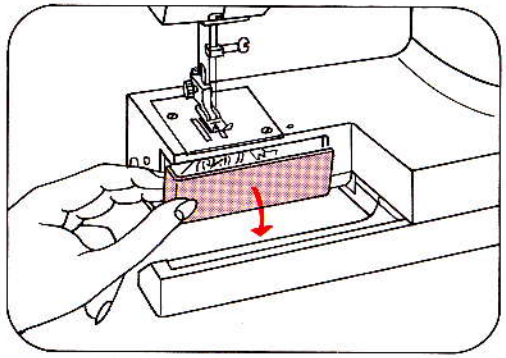

Kryt chapače 10 otočte směrem dolů.

Поворотом вниз открыть крышку 10.

Nyissuk ki a /10/ zárófedelet lefelé.

Odchylić pokrywę 10 w dół.

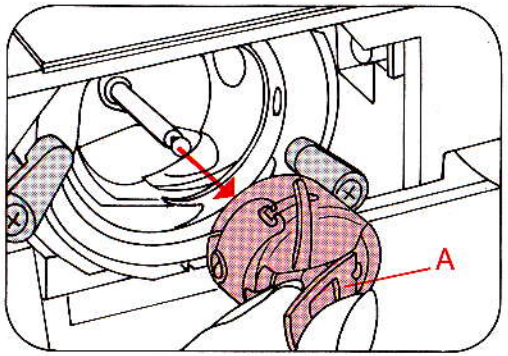

Nazvedněte klapku A a vyjměte člunek.

Отвести в стророну защелку А и извлечь шпульный колпачок.

Az „A" billenő-lemezt emeljük meg és húzzuk ki az orsótokot.

Odchylić zatrzask A i wyjąć bębenek.

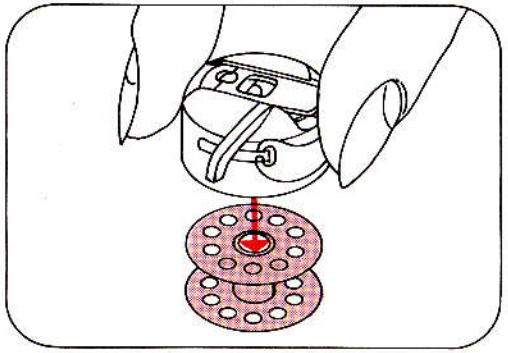

Uvolněte klapku A a vyjměte cívku.

Отпустить защелку А и вынуть шпульку из шпульного колпачка.

Utána eresszük el az „A" billenő-lemezt és vegyük ki az orsót.

Zwolnić zatrzask A i wyjąć szpulkę.

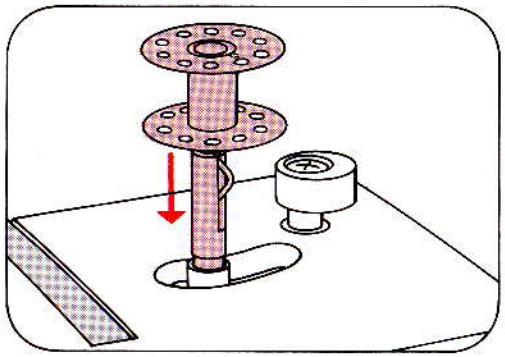

Cívku nasaďte na vřeteno navíječe 5.

Насадить шпульку на шпиндель моталки 5.

Az orsót húzzuk ra az /5/ tekercselőre.

Umieścić szpulkę na wrzecionie 5 nawijacza.

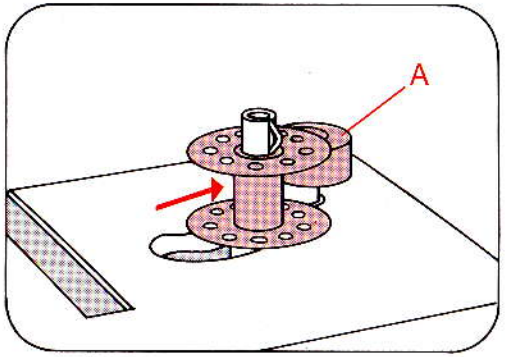

Cívku přitlačte směrem doprava k dorazu A.

Отжать шпульку вправо к упору A.

Majd nyomjuk az orsót jobbra, az „A" ütközőhöz.

Popchnąć szpulkę w prawo, aż do oporu.

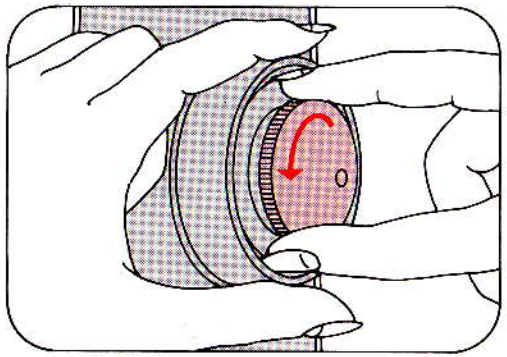

Vyřaďte z činnosti mechanismus šicího stroje: Pevně podržte ruční kolečko 6 a otočte knoflíkem 7 směrem dopředu.

Расцепление махового колеса: Удерживая маховое колесо 6, повернуть диск 7 вперед (к себе).

A varrószerkezet kikapcsolása /lásd az ábrát/: Tartsuk feszesen a /6/ kézikereket és forgassuk el a /7/ kioldó-tárcsát előre, a nyíl irányában.

Wyłączyć mechanizm szyjący: Przytrzymać koło napędowe 6 i obrócić tarczę 7 do siebie.

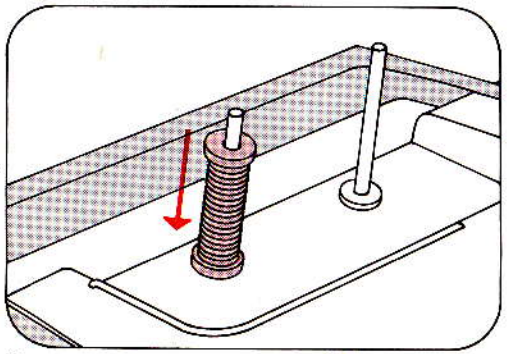

Nasaďte cívku s nití na držák 4.

Насадить на один из штифтор 4 катушку с нитками.

Húzzuk rá a varrócérna-csévét az egyik /4/ tartóra.

Założyć szpulę z nićmi na jedno z wrzecion 4.

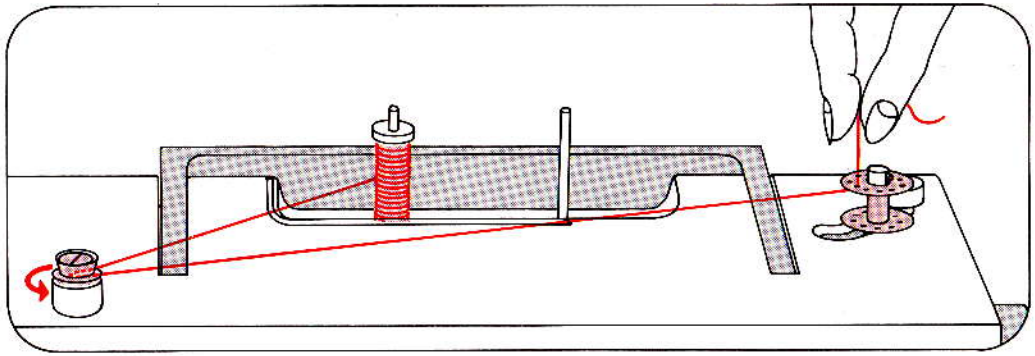

Navíjení cívky
Nit z cívky vložte do napínače 2, přitáhněte k cívce, provlečte otvorem v ní a pevně podržte. Sešlápněte nožní spouštěč a naviňte nit na cívku. Přitom po několika otáčkách pusťte nit z ruky. Plnou cívku stiskněte směrem vlevo, sejměte ji a nit odstřihněte.

Наматывание нитки на шпульку: Нитку с катушки завести в регулятор натяжения моталки 2, провести к шпульке, провести через отверстие в стенке шпульки и удерживать кончик нитки в руке. Нажать на педаль ножного пускателя, после чего начнет вращаться шпиндель моталки. Кончик нитки можно отпустить после намотки нескольких витков. Полностью намотанную шпульку отжать влево, снять со шпинделя и обрезать нитку.

Orsózás: Húzzuk be a szálat a varrócérna-csévétől a tekercselő /2/ előfeszítőjébe, majd vezessük az orsóhoz, fűzzük be az orsón lévő egyik lyukba és tartsuk meg. Nyomjuk le az inditópedált és végezzük el a feltekercselést. Ennek során a szálat néhány fordulat után nyugodtan elereszthetjük. Végül a teli orsót nyomjuk balra, vegyük ki és vágjuk el a szálat.

Nawijanie: Przeprowadzić nić z motka przez napinacz 2 do szpuli. Przeciągnąć nić przez otwór szpuli na zewnątrz i przytrzymać ją. Naciskając na pedał rozrusznika rozpocząć nawijanie. Po kilku obrotach puścić przytrzymywaną dotąd nić. Po zakończeniu nawijania popchnąć szpulę w lewo, zdjąć ją z wrzeciona i odciąć nić.

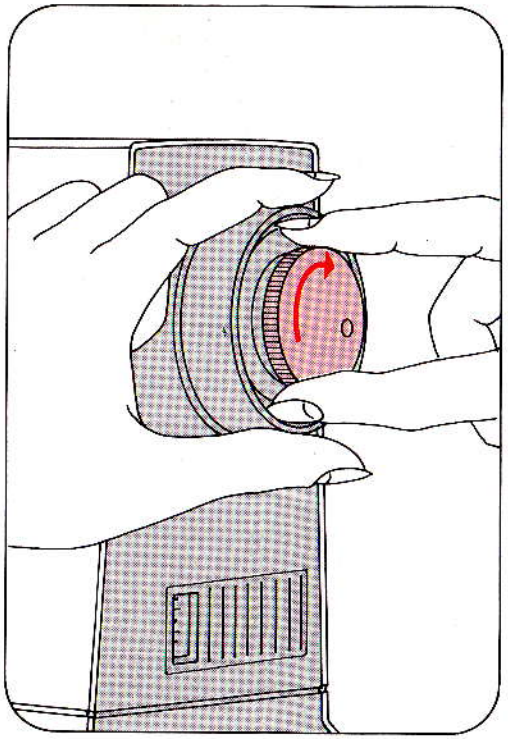

Uvedení mechanismu šicího stroje do činnosti: Pevně podržte ruční kolečko a kotouč 7 otočte dozadu.

Включение махового колеса: Удерживая маховое колесо, повернуть диск 7 назад (от себя).

A varrószerkezet bekapcsolása: Tartsuk feszesen a kézikereket és a /7/ tárcsát forditsuk el hátrafelé.

Włączenie mechanizmu szyjącego: Przytrzymać koło napędowe i obrócić tarczę 7 od siebie.

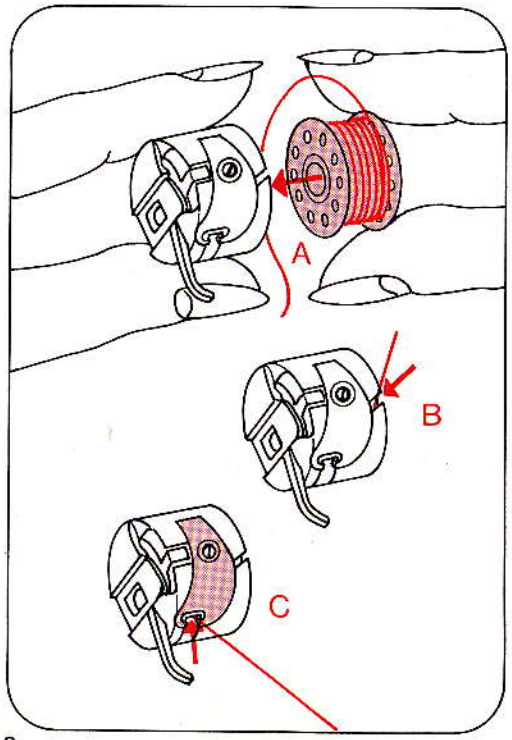

Vložení cívky A
Nit musí směřovat dozadu, protáhněte ji do výřezu B a pod pérko až do otvoru C.

Заправка шпульного колпачка: Намотанную шпульку A (с направленным назад кончиком нитки) вставляют в колпачок, нитку проводят в вырез B и, протягивая под пружинкой, выводят через отверстие C.

Az „A" orsó behelyezése: /A szál hátrafelé fut le az orsóról./ – Húzzuk be a szálat a „B" nyilásba /lásd az ábrát/, majd húzzuk át a rugó alatt a „C" nyilásba.

Założenie szpuli do bębenka (A): Trzymając szpulę tak, aby nić odwijała się do tyłu (w stronę trzymającego) włożyć ją do bębenka. Przeciągnąć nić przez szparę B i pod sprężyną aż do otworu C.

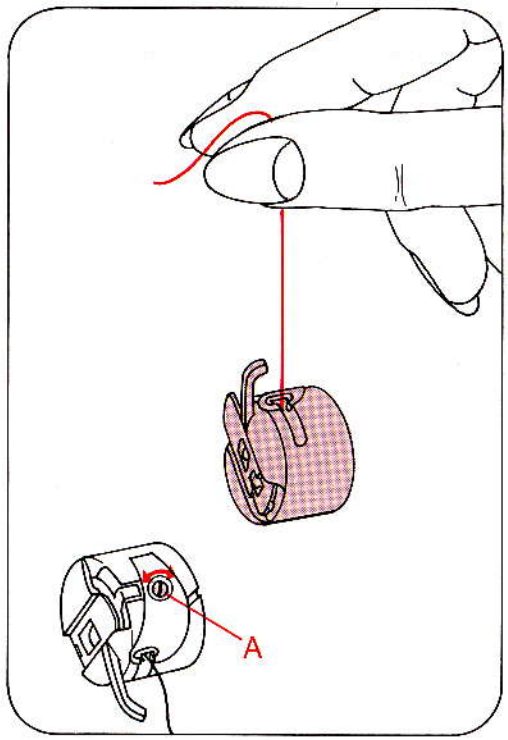

Přezkoušení napětí spodní nitě: Uchopte nit podle obrázku tak, aby člunek na ní visel a lehkými trhavými pohyby zdvihejte ruku vzhůru. Člunek musí stupňovitě klesat. /Otáčíme-li nastavovacím šroubem A směrem doleva, napětí se snižuje, otáčíme-li doprava napětí se zvětšuje/.

Проверка натяжения нижней нитки: Рывками приподнимают шпульный колпачок за кончик нитки. При каждом рывке колпачок должен опускаться. (При поворачивании регулировочного винта A влево натяжение нитки уменьшается, при поворачивании вправо - увеличивается.)

Az alsó szál feszességének ellenőrzése: Amikor az orsótokot könnyedén megrántva felfelé mozgatjuk, fokozatosan kell visszasüllyednie. Ha az „A" állitócsavart balra forditjuk, a feszesség csökken, ha jobbra, úgy a feszesség fokozódik /lásd az ábrát/.

Kontrola napięcia dolnej nitki: Nawiniętą szpulę założoną do bębenka, trzymać na nici przeprowadzonej zgodnie z poprzednim punktem instrukcji. W momencie wykonywania dłonią krótkich, lekkich ruchów ku górze, zwisający na nici zespół: bębenek plus szpula powinien stopniowo osuwać się w dół. Obrót śruby A w lewo powoduje zmniejszenie napięcia nici; obrót w prawo zwiększa napięcie nici.

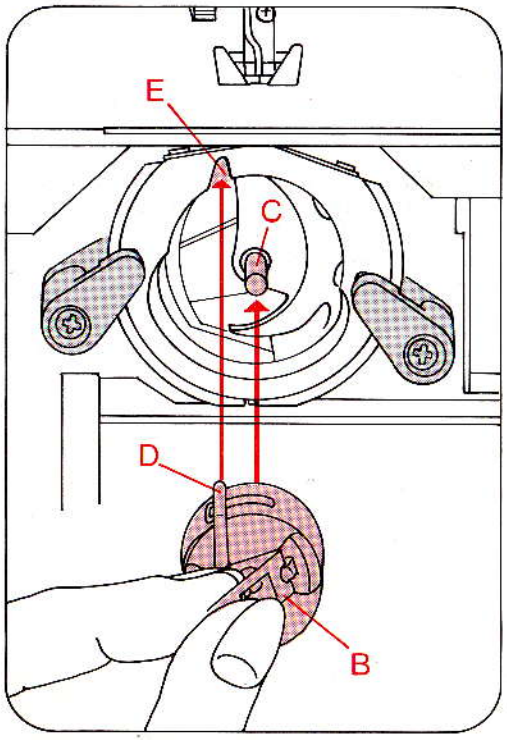

Nasazení člunku: Zdvihněte klapku B a zasuňte člunek na doraz na kolík C. Palec člunku D musí přitom zapadnout do výřezu E.

Установка шпульного колпачка: Отвести защелку B и надвинуть до упора колпачок на шпиндель C. Палец колпачка D должен зайти в вырез E.

Az orsótok behelyezése: Emeljük fel a „B" billenőlapot, majd tóljuk rá a tokot ütközésig a „C" stiftre. Ekkor a tok „D" újjának be kell kapnia az „E" kivágásba /lásd az ábrát/.

Włożenie na miejsce bębenka: Odchylić zatrzask B i wprowadzić bębenek – do końca – na trzpień C. Występ D musi znaleźć się w wycięciu E.

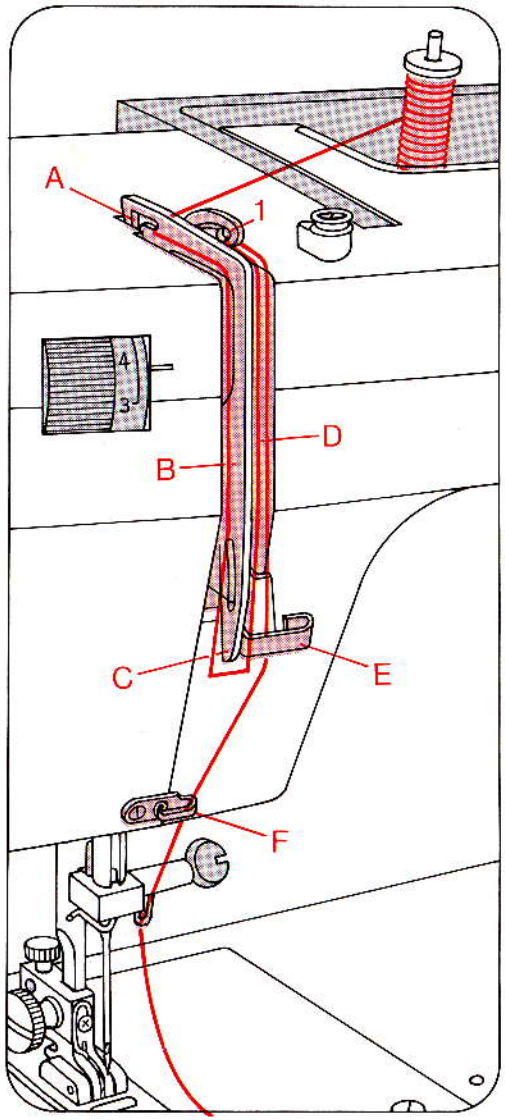

Navlečení vrchní nitě: Jehla a niťová páčka musí být v horní poloze. Zvedněte přítlačnou patku. Nit protáhněte do vedení A, výřezu B, za vodící plech C, nahoru do výřezu D, dále do niťové páčky 1, zpět do výřezu D a do vedení E, F a do pravého vedení na jehelní tyči.

Заправка верхней нитки: Игла и нитепритягиватель должны находиться в верхнем положении. Поднять лапку. Нитку завести в направляющую A, вырез B, опустить вниз в направляющий щиток C, затем вывести вверх по прорези D, завести в крючок нитепритягивателя 1 и снова опустить по прорези D, чтобы провести через нитенаправители E и F и продеть через правый направитель у иглодержателя.

A felső szál behelyezése: A tünek ás a szálemelőnek felső állásban kell lennie. Emeljük fel a varrótalpat, majd húzzuk be a szálat az „A" vezetőbe, a „B" nyilásba, a „C" vezetőlemez mögé, majd fel a „D" nyilásba, az /1/ szálemelőbe, utána vissza a „D" nyilásba, az „E" az „F" szálvezetőkbe, végül pedig a tütartón lévő jobboldali szálvezetőbe.

Przeciągnięcie nici górnej: Igła i przyciągacz w położeniu górnym. Przeprowadzić nić przez prowadnicę A, przez szparę B, z tyłu za płytką C, ku górze przez szparę D, przeprowadzić ją przez przyciągacz, powrócić w dół – przez szparę D, przeprowadzić ją z kolei przez prowadnice E oraz F oraz przez prawą prowadnicę igielnicy.

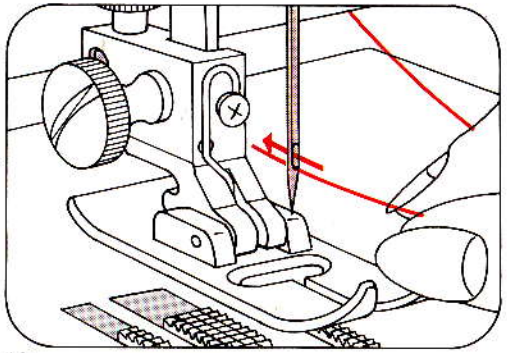

Poté navlečte vrchní nit do očka jehly směrem zpředu dozadu.

Продеть кончик нитки с правой стороны через ушко иглы.

A felső szálat elölről hátrafelé kell a tü fokán át befüzni.

Przeprowadzić nić przez ucho igły – od siebie.

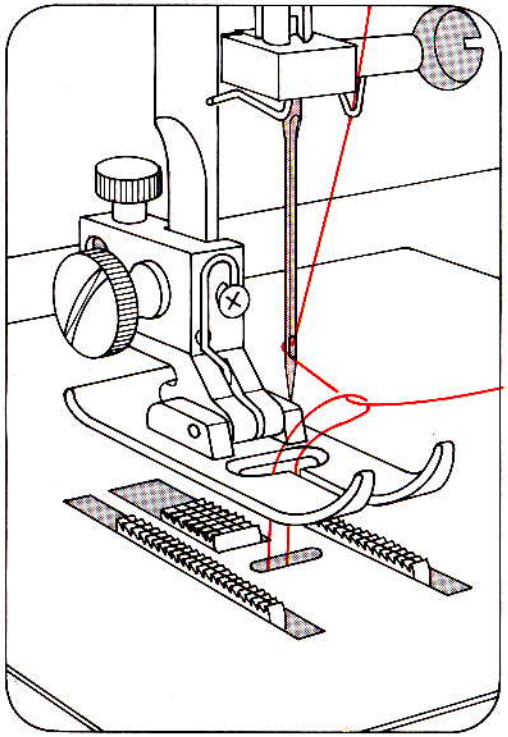

Vytažení spodní nitě. Vrchní nit pevně podržte, ručním kolečkem otočte směrem dopředu a udělejte jeden steh. Jehla a niťová páčka musí být v horní poloze, nyní zatáhněte za spodní a vrchní nit směrem nahoru.

Придерживая верхнюю нитку, вращают маховое колесо к себе до тех пор, пока игла не совершит полный ход вниз и снова вверх. Натягивая верхнюю нитку, выводя вверх нижнюю нитку.

Ezután tartsuk meg a felső szálat. Forditsuk el a kézikereket előre és varrjunk egy öltést. Ekkor a tünek és a szálemelőnek felső állásban kell lenniök, s ebben a helyzetben a felső szállal tudjuk felfelé húzni az alsó szálat.

Przytrzymać nić górną. Obrócić koło napędowe ku sobie i przeszyć jeden ścieg. Zatrzymać igłę i przyciągacz w położeniu górnym. Wyciągnąć nić ze szpulki ku górze przy pomocy nici górnej.

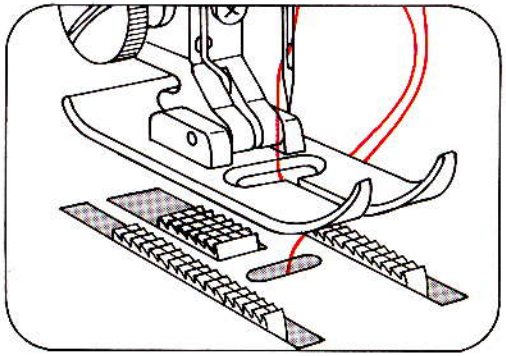

Spodní a vrchní nit vložte zprava pod přítlačnou patku.

Верхнюю и нижнюю нитки укладывают вправо под лапку.

A felső és alsó szálat helyezzük el jobbra, a varrótalp alá.

Położyć obie nici w prawo – pod stopką.

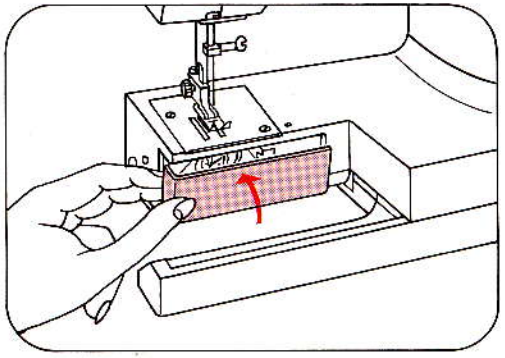

Uzavřete kryt 10.

Закрывают крышку 10.

Majd zárjuk le a /10/ zárófedelet.

Zamknąć pokrywę 10.

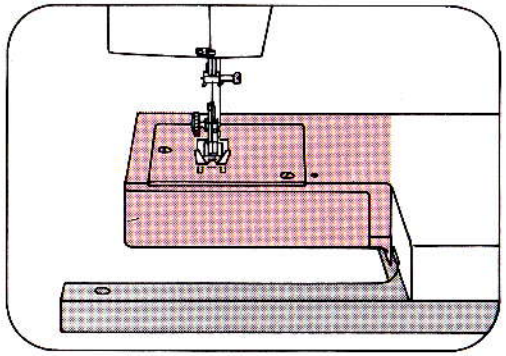

U strojů s volným ramenem slouží toto rameno k šití části oděvů válcových tvarů /rukávů, nohavic/.

Модели со свободным рукавом имеют свободный рукав для обработки трубчатых швейных изделий.

A szabadkaros varrógép-modellek szabad karja a csőalakú varrnivalók megmunkálására szolgál.

Modele maszyn z tak zwanym wolnym ramieniem pozwalają na obróbkę materiałów o kształcie cylindrycznym.

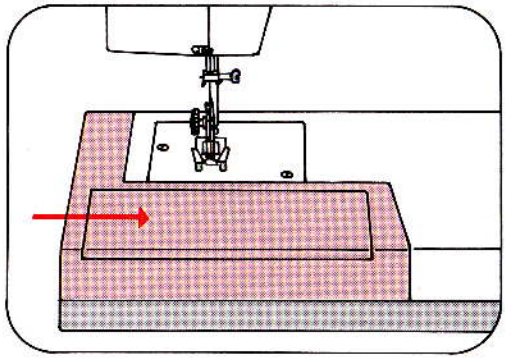

Šicí plochu nasuňte na stroj. /Vodící kolíky musí přitom zapadnout do otvorů/.

NHадвинуть съемную часть платформы (направляющие штифты должны зайти в соответствующие отверстия).

Ennek érdekében a varrófelületet rá kell tólni a varrógépre oly módon, hogy a vezető csapszegek az őket befogadó lyukakba illeszkedjenek.

Założyć na swoje miejsce płytkę stanowiącą płaszczyznę roboczą (występy powinny wejść w odpowiadające im otwory).

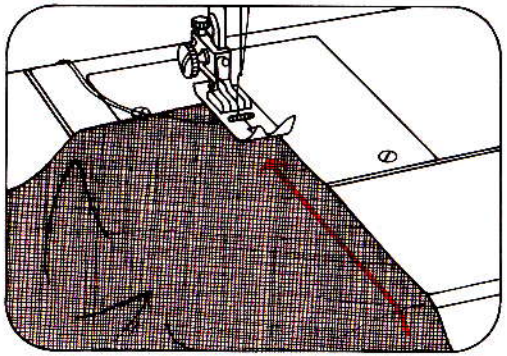

Látku položte pod přítlačnou patku.

Уложить материал под лапкой.

Utána helyezzük a varrnivaló anyagot a varrótalp alá.

Włożyć materiał pod stopkę.

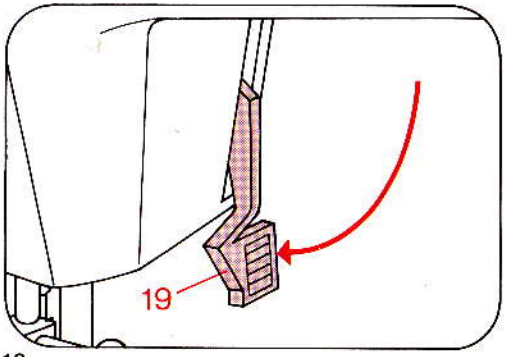

Páčku přítlačné patky 19 posuňte směrem dolů.

Опустить рычаг подъема лапки 19.

Majd eresszük le a /19/ nyomókart.

Opuścić dźwignię 19.

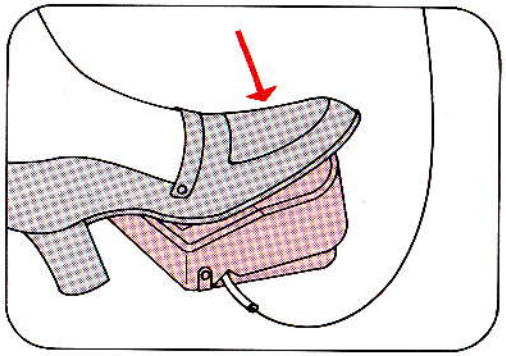

Sešlápněte spouštěč. Čím více spouštěč sešlápnete, tím rychleji stroj šije.

Нажать ногой на педаль пускателя. Чем глубже вдавлена педаль, тем быстрее шьет машина.

Az inditó-pedál használata: Minél jobban lenyomjuk a pedált, annál gyorsabban varr a gép.

Nacisnąć pedał rozrusznika: Im bardziej pedał będzie wciśnięty, tym szybsze będą obroty maszyny.

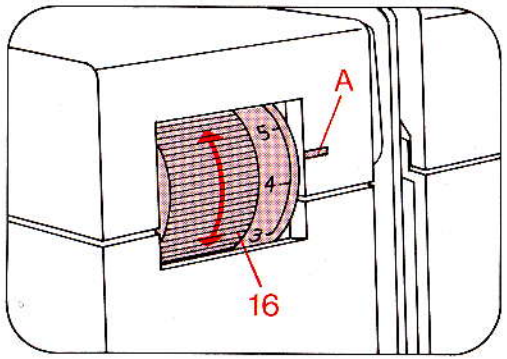

Napětí vrchní 16
A = značka k níž se napětí nastavuje.

Регулятор натяжения верхней нитки 16
A = установочная метка.

A /16/ felsőszá-feszitőn
az „A" jelzés a mindenkori beállitás alapjául szolgál /lásd az ábrát/.

Napięcie nici górnej 16
A = punkt regulacji.

Přezkoušení správného napětí nitě:
Při běžném šití se používá nastavení v bíle označeném rozsahu od 3 do 5. Čím je nastavené číslo vyšší, tím je i napětí nitě vyšší. Pro kontrolu napětí nití je výhodné ušít krátký a širší entlovací steh. Nitě se mají vázat uprostřed vrstev látek.

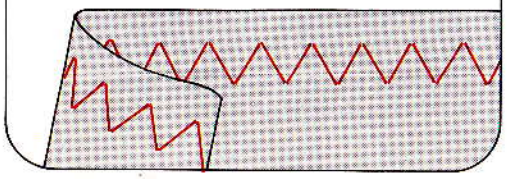

Проверка натяжения верхней нитки:
Нормальная установка регулятора соответствует отмеченному белым цветом диапазону от 3 до 5. Чем больше число, тем сильнее натяжение нитки. Проверку натяжения ниток производят при прокладывании широкой зигзагообразной строчки. Выполняют шов небольшой длины. Переплетение ниток должно происходить в месте соприкасания сшиваемых тканей.

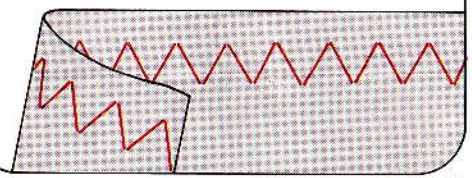

A szál feszességének ellenőrzése:
A normális beállitás a 3–5 közötti fehér tartományban van. A feszesség annál nagyobb, minél magasabb a számérték. Az ellenőrzést széles cik-cakk öltéssel célszerü végezni, rövid varratot készitve. A szálak csomózásának helyes beállitás esetén az anyagrétegek közepére kell esnie.

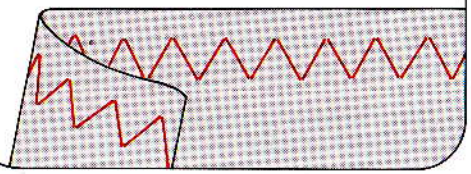

Kontrola napięcia nitek
Regulacja normalna mieści się w przedziale wskazań 3 do 5 i jest oznaczona kolorem białym. Im wyższa cyfra znajduje się w punkcie regulacji, tym większe jest naprężenie nici. Regulację naprężenia nici sprawdza się w ten sposób, że przeszywa się kilka szerokich ściegów zygzakowych. Nici powinny się zapętlać wewnątrz szytych materiałów.

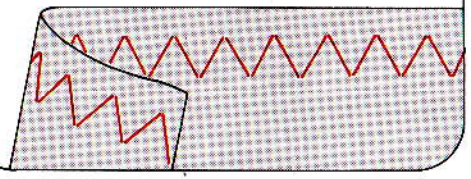

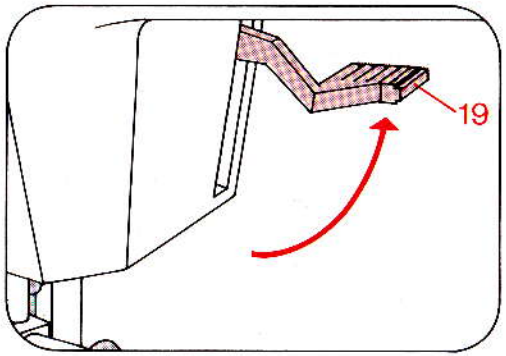

Páčku přítlačné patky 19 zvedněte do nejvyšší polohy. Látku vytáhněte směrem dozadu.

Перевести рычаг прижима ткани 19 в верхнее положение и вынуть материал из-под лапки движением назад.

Utána a /19/ anyagnyomó emelőkart a felső állásba kell helyezni, majd az anyagot hátrafelé lehet kivenni.

Podnieść dźwignię 19. Wysunąć materiał ku tyłowi.

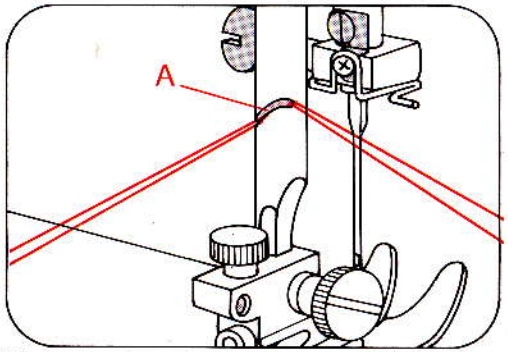

Odstřihovač nití A: Použití je velmi jednoduché, vložte nitě do výřezu a zatáhněte za ně směrem dolů.

Нитеобрезатель A: Вложить нитки и потянуть их вниз.

Az „A" szállevágó: Az elvágandó fonalat befüzzük a kivágásba, majd lefelé húzzuk.

Odcinacz nici A: Wprowadzić nici do szpary i pociągnąć ich końce ku dołowi.

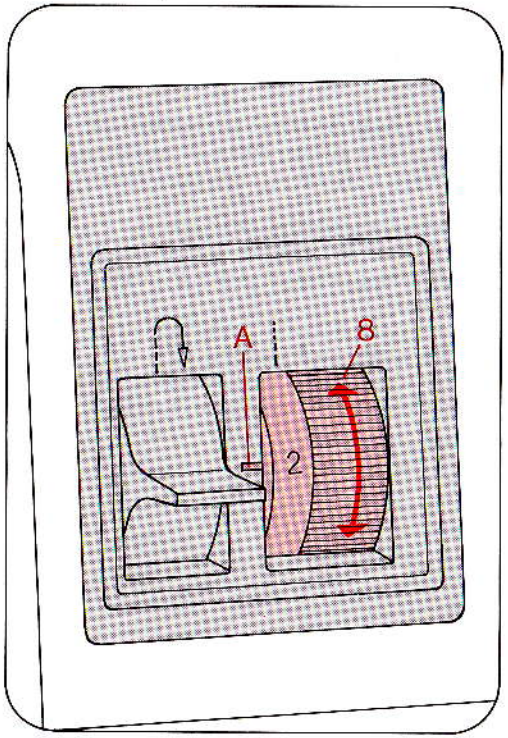

Nastavení délek stehů /8/:
Nastavte žádanou délku stehu mezi 0 až 4 mm na označení A. Červený rozsah mezi 0 a 1 je vyhrazen šití knoflíkových dírek.

Регулятор длины стежка (8): Желаемая длина стежка в пределах от 0 до 4 мм устанавливается поворотной ручкой регулятора напротив маркировочной метки A. Отмеченный красным цветом диапазон длины стежка от 0 до 1 мм используется для выметывания пуговичных петель.

A /8/ öltéshossz-beállitó: A 0 és 4 mm közötti kivánt öltéshossz beállitásához a szóbanforgó számértéket rá kell forgatni az „A" beállitó jelzésre. A „0" és „1" közötti piros tartomány gomblyukvarráshoz használatos.

Wybór długości ściegu (8): Obrócić pokrętło 8, tak aby w punkcie regulacji A znalazło się oznakowanie żądanej długości ściegu – pomiędzy 0 i 4. Wartości w strefie czerwonej, pomiędzy 0 i 1, stosuje się do obrzucania dziurek do guzików.

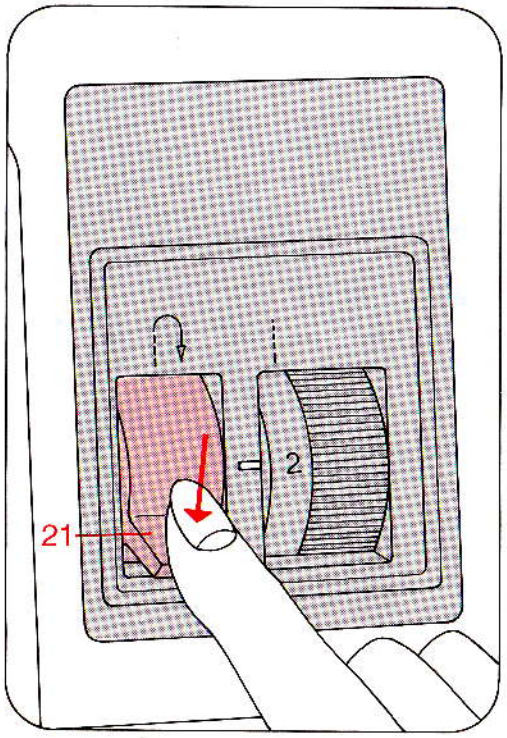

Šití dozadu:
Stiskněte tlačítko 21. Pokud je tlačítko stlačeno, šije stroj dozadu.

Шитье назад:
Отжать вниз клавишу 21. Машина шьет в обратном направлении до тех пор, пока эта клавиша находится в отжатом вниз положении.

Hátrafelé-varrás:
Nyomjuk le a /21/ billentyüt. Amig ezt a billentyüt lenyomva tartjuk, a gép hátrafelé fog varrni.

Szycie do tyłu:
Nacisnąć przycisk 21. Maszyna szyje do tyłu dopóki przycisk ten znajduje się w dolnym położeniu.

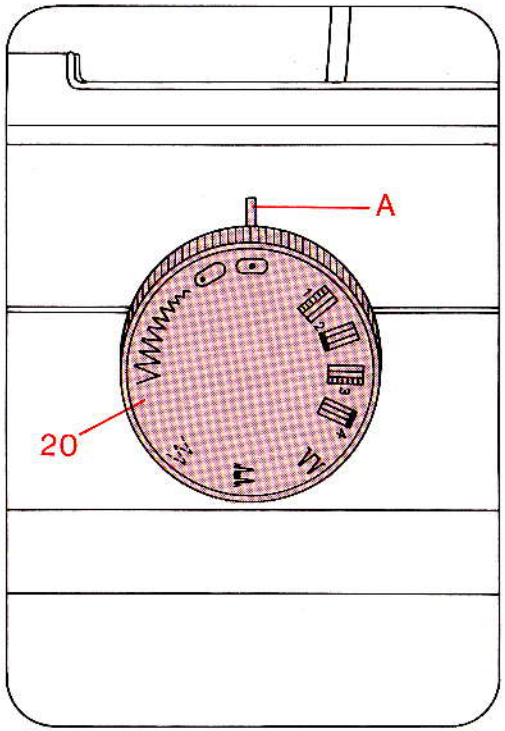

Knoflík pro nastavení druhu stehu 20:
Žádaný druh stehu nastavte na značku A.

Ручка выбора образца строчки 20:
Поворотом ручки переводят желаемый образец строчки к установочной метке A.

Öltésminta-beállító /20/ gomb:
A beállítás úgy történik, hogy a kivánt öltésmintát forgatjuk rá az „A" beállító jelzésre.

Wybór rodzaju ściegu 20:
Przez obrót pokrętła ustawić oznaczenie żądanego ściegu w punkcie regulacji A.

Symbol/Символ	Tabulka druhů stehů	Таблица образцов строчек
	Steh	**Строчка**
	Rovný steh, středová poloha stehu Rovný steh, poloha vlevo	Прямая строчка, среднее положение иглы Прямая строчка, левое положение иглы
	Rozsah entlovacího stehu	Диапазон зигзагообразных строчек
1 2 3 4	Symboly pro šití knoflíkových dírek	Символы выметывания петель
	Mušlový steh pro okraje látky	Фестончатая строчка
	Neviditelný elastický steh	Эластичная строчка потайным стежком
	Elastický steh	Эластичная зигзагообразная строчка

Szimbólum/Znak	Öltésminta-táblázat	Tabela ściegów
	Jelkép	**Ścieg**
	Egyenes öltés, középső pozicióban Egyenes öltés, baloldali pozicióban	Prosty, pozycja środkowa Prosty, po lewej
	Cikk-cakk öltés	Ścieg zygzakowy
1 2 3 4	Gomblyuk-jelképek	Obrzucanie dziurek do guzików
	Kagylószélü öltés	Ścieg muszelkowy, brzegowy
	Rugalmas rejtett öltés	Ścieg niewidoczny, elastyczny
	Rugalmas öltés	Ścieg zygzakowy, pikowany

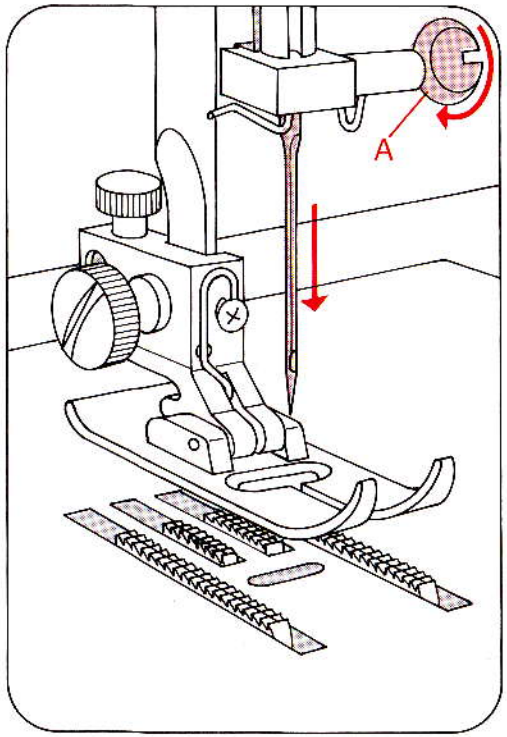

Výměna jehel
/Systém 130/705 H/:
Uvolněte šroub A a vyjměte jehlu. Novou jehlu zasuňte zcela nahoru plochou stranou dříku směrem dozadu. Poté pevně dotáhněte šroub.

Замена иглы
(Система 130/705 H):
Ослабить винт A. Вынуть иглу. Вставить до упора новую иглу (лыской назад). Затянуть винт.

Tücsere /130/705 H berendezés/:
Lazitsuk fel az „A" csavart /lásd az ábrát/. Vegyük ki a régi tüt és tóljuk fel egészen az újat /a vége lapos oldala hátrafelé nézzen/, végül húzzuk meg ismét az „A" csavart.

Wymiana igły
/system 130/705 H/:
Poluźnić śrubę A i wyjąć igłę. Wprowadzić w jej miejsce nową igłę /część płaska skierowana do tyłu/ aż do oporu. Dokręcić śrubę A.

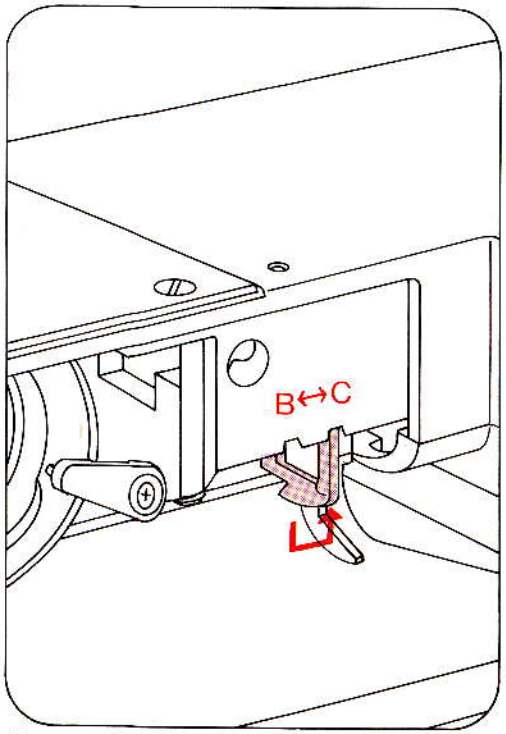

Zasunutí podavače:
Otevřete kryt chapače 10. Posunete-li šoupátko pro zasunutí podavače směrem C podavač se zasune, poloha B slouží pro šití.

Опускание транспортера ткани:
Открыть крышку свободного рукава 10. При перемещении ползункового переключателя в положение C двигатель ткани отключается, при перемещении в положение B - включается.

A továbbító lesüllyesztése:
Nyissuk ki a szabad-kar /10/ fedelét. A süllyesztéshez a tolattyút a „C" irányba kell eltólni /lásd az ábrát/, a varráshoz pedig a „B" irányba.

Opuszczenie transportera:
Otworzyć pokrywę 10 wolnego ramienia. Dźwignia w pozycji C = transporter opuszczony; dźwignia w pozycji B = transporter w położeniu „szycie".

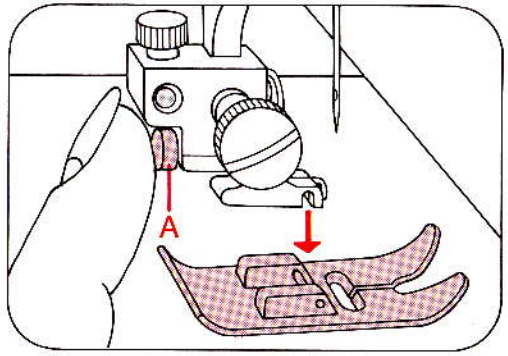

Výměna přítlačné patky: Stiskněte červený knoflík A. Přítlačná patka se uvolní.

Замена швейной лапки: Нажать красную кнопку A. Лапка расцепляется.

A varrótalp kicserélése: Nyomjuk le a piros „A" gombot /lásd az ábrát/, mire a varrótalp fellazul a helyéről.

Wymiana stopki: Wcisnąć czerwony przycisk A; stopka zostaje zwolniona.

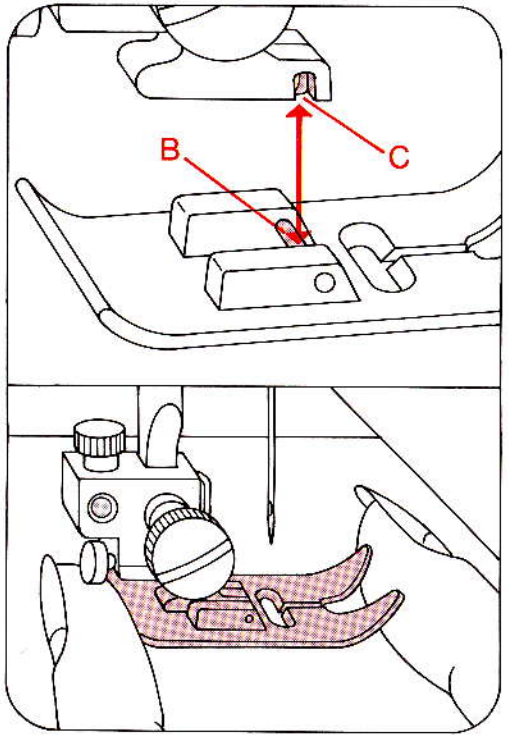

Nasazení přítlačné patky: Posuňte páčku přítlačné patky směrem dolů a posuňte patku tak, aby třmen B zapadl do drážky C.

Установка лапки: Опуская рычаг прижима ткани, пододвинуть лапку таким образом, чтобы поперечный стерженек лапки B зафиксировался в пазу C лапкодержателя.

A varrótalp felszerelée: Süllyesszük le az anyagtovábbító nyomókart és úgy tóljuk be a varrótalpat, hogy a „B" részek beugorjék a „C" horonyba.

Założenie stopki: Opuścić dźwignię ramienia dociskającego i tak przesunąć stopkę, aby strzemię B weszło w gniazdo C.

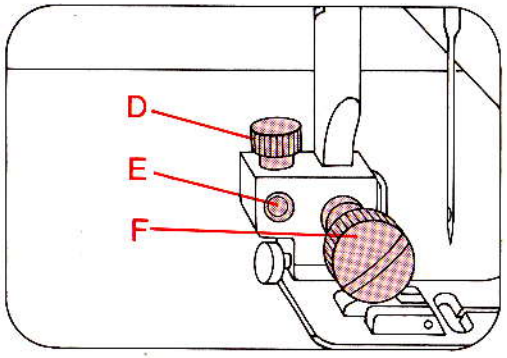

Otvor E a šroub D slouží pro upevnění pravitka, F je přídržný šroub přítlačné patky.

Отверстие E и винт D служат для закрепления **направляющей линейки.** Винт F предназначен для закрепления лапкодержателя.

Az eredeti 19. oldal alsó ábrája szerinti „D" és „E" gombok a szélvezető rögzitésére szolgálnak, az „F" csavar pedig a varrótalp tartócsavarja.

D oraz E służą do zamocowania **linijki.** Śruba F mocuje uchwyt stopki.

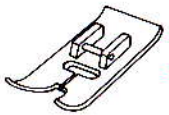

1
98-694 563-00

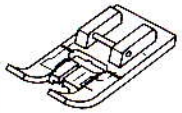

2
98-694 414-00

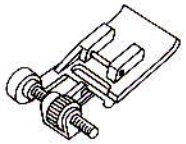

3
98-694 407-00
(Mod. 540–751)

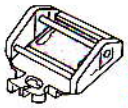

4
98-694 404-00

Přítlačné patky /Normální příslušenství/:
1 Základní patka
2 Průhledná patka
3 Patka pro neviditelný steh
4. Patka pro přišívání zipů

Швейные лапки (стандартный набор):
1 нормальная лапка
2 прозрачная лапка
3 лапка потайного стежка
4 лапка для вшивания застежки „молния“

Varrótalpak /normál tartozékok/:
1 normál varrótalp
2 átlátszó varrótalp
3 vaköltésü varrótalp
4 varrótalp a zippzárakhoz

Stopki /wyposażenie standardowe/
1 Stopka normalna
2 Stopka przezroczysta
3 Stopka do szycia ściegiem niewidocznym
4 Stopka do wszywania zamków błyskawicznych

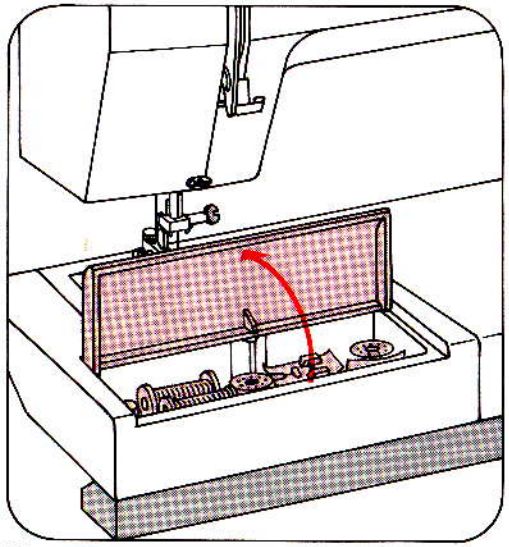

Přihrádka s příslušenstvím:
Zvedněte kryt šicí plochy 9. Pod ním je umístěno příslušenství stroje.

Коробка с принадлежностями:
Приподнять крышку на съемной части платформы. Под ней находятся гнезда для размещения принадлежностей.

Tartozék-rekesz:
Vegyük le a varrófelület /9/ fedelét: alatta találjuk meg a tartozék-rekeszt.

Pojemnik na wyposażenie:
Aby uzyskać dostęp do wyposażenia, podnieść należy pokrywę stanowiącą płaszczyznę roboczą 9.

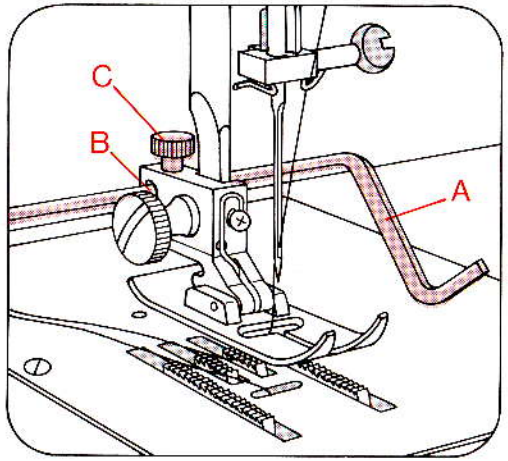

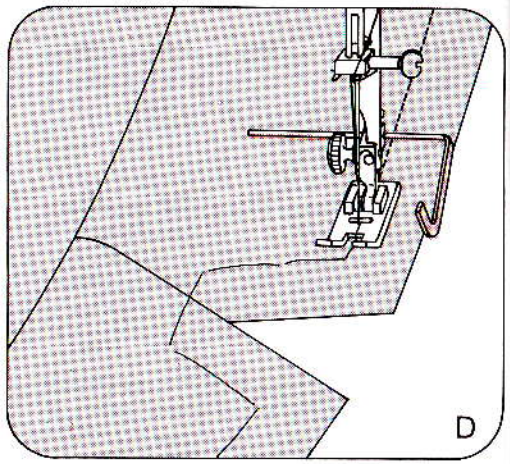

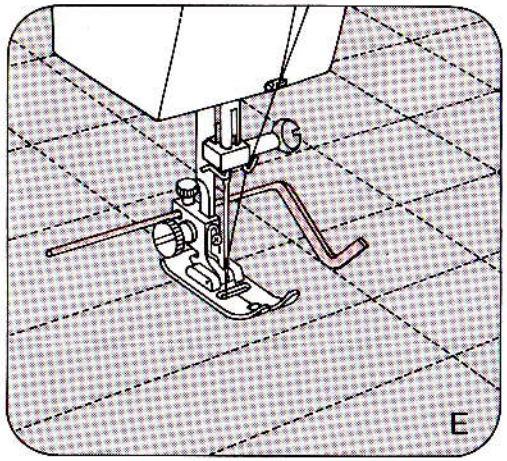

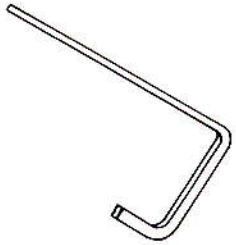

Prošívání

Přítlačná patka: Základní přítlačná patka nebo průhledná patka a vodící pravítko /Zvláštní příslušenství/

Steh: Rovný steh

Vodící pravítko A může být používáno v součinnosti s téměř všemi přítlačnými patkami.

Upevnění pravítka:

Prostrčte pravítko A otvorem B a pevně je utáhněte šroubem C. Podle účelu použití je možné nastavit pravítko na požadovanou vzdálenost. Pomocí pravítka lze bez námahy šít souběžně probíhající švy nebo švy na okrajích látky.

Přitom je podél pravíka veden okraj látky /obr. D/ nebo při souběžně probíhajících prošívacích švech, šev předchozí /obr. E/. Tím je zaručen pěkný vzhled stehů.

Простегивание:

Швейная лапка: Нормальная или прозрачная лапка и линейка-направителя (из комплекта специальных принадлежностей)

Стежок: Стежок прямой строчки

Линейка-направитель А может применяться почти со всеми лапками.

Крепление линейки:

Линейку А вставляют в отверстие В и закрепляют винтом С. В зависимости от целей применения направляющую часть линейки можно устанавливать на желаемом расстоянии от лапки.

Использование направляюшей линейки облегчает прокладывание параллельных или окантовочных простегивающих строчек. При этом линейку направляют по кромке материала (рис. D) или по ранее проложенной строчке (рис. E). Благодаря этому швы получаются равномерными и аккуратными.

Levarrási munkálatok /steppelés/:

A varrótalp: normál varrótalp, vagy átlátszó varrótalp és szélvezető /külön tartozék/.

Az öltés: egyenes öltés.

Az „A" szélvezetőt csaknem valamennyi varrótalphoz fel lehet használni.

A szélvezető rögzitése:

Tóljuk át az „A" szélvezetőt a „B" furaton, majd rögzitsük a „C" csavarral /lásd az ábrát/. A szélvezetőt az adott alkalmazási célok szerint lehet a kivánt távolságra beállitani. A szélvezető segitségével minden nehézség nélkül el lehet végezni a párhuzamosan futó öltésvonalak levarrását, vagy a különféle steppelési munkálatokat. Közben a szélvezető az anyag szélét követheti /„D" ábra/, vagy pedig – párhuzamos steppelő öltésvonalak esetén – az előző öltésvonal mentén haladhat /„E" ábra/. A varrat alakulása mindig kifogástalan lesz és tetszetős marad.

Stebnowanie:

Stopka: normalna lub przezroczysta

Wyposażenie specjalne: linijka

Ścieg: ścieg prosty

Uwaga: linijka A dostosowana jest do prawie wszystkich rodzajów stopek.

Sposób zamocowania linijki:

Wsunąć linijkę A przez otwór B i dokręcić śrubę C. Odpowiednio do potrzeb ustawić linijkę na żądany odstęp. Linijka ułatwia, w bardzo poważnym stopniu, stebnowania równoległe oraz stebnowanie brzegów. Brzeg stebnowanej tkaniny lub poprzedzająca stebnówka stanowi linię przesuwu linijki /odpowiednio rys. D oraz rys. E/. Ścieg będzie zawsze wyraźny i równy.

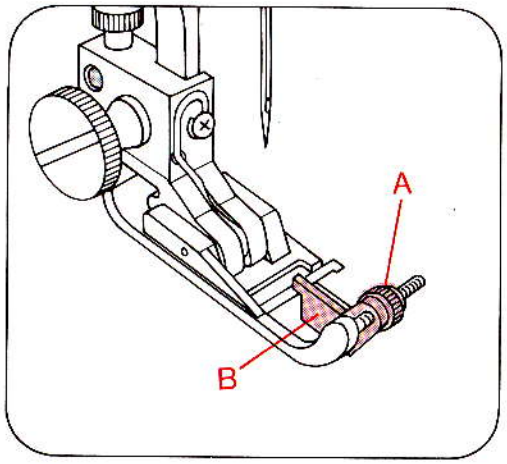

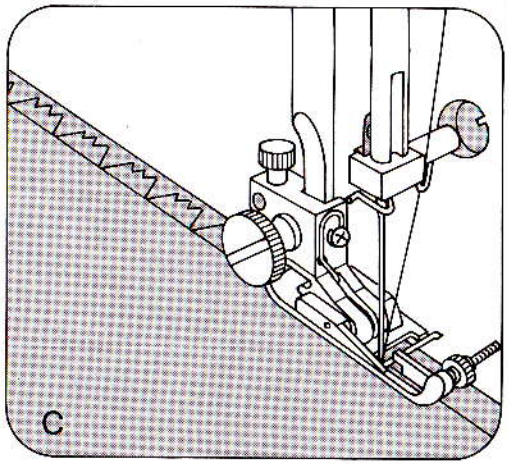

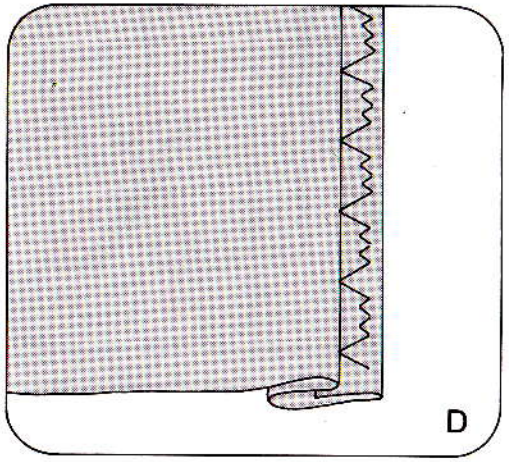

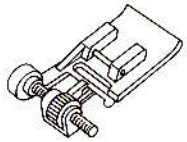

Elastický neviditelný steh:

Přítlačná patka:	Patka pro neviditelný steh
Napětí:	Pro horní nit snižte trochu napětí
Příze:	Šicí příze
Steh:	Elastický neviditelný steh
Délka stehu:	3 – 4
Jehla:	Síla 70 nebo 80

Regulace vpichu jehly:
Připravený lem vložte pod patku neviditelného stehu. Přeložená hrana vrchní látky probíhá přitom podél narážky B přítlačné patky neviditelného stehu. Otáčejte nastavovacím šroubem A a tím posouvejte narážku B doleva tak daleko, až jehla vpichující vlevo do horní látky zachycuje jen jedno vlákno /obr. C a D/. Poté vyzkoušejte na zbytku látky jak stroj šije.

Эластичный потайной стежок:

Швейная лапка:	лапка потайного стежка
Натяжение ниток:	натяжение верхней нитки несколько ослабляют
Нитки:	обычные швейные нитки
Стежок:	эластичный потайной стежок
Длина стежка:	3 - 4
Игла:	№ 70 или № 80

Регулирование места прокалывания иглой ткани:
Подготовленную подогнутую кромку ткани укладывают под лапку потайного стежка таким образом, чтобы складка подгиба верхнего слоя прилегала к упору B лапки потайного стежка. Установочным винтом A смещают упор B настолько, чтобы игла при левом проколе ткани захватывала верхний слой только одной ниткой (рис. C и D). Выполните вначале пробный шов на остаточном куске ткани.

Rugalmas rejtett öltés:

Varrótalp:	vaköltésü varrótalp
Szálfeszítés:	a felső szál kissé lazább legyen
Cérna:	varrócérna
Öltés:	rugalmas rejtett öltés
Az öltés hossza:	3–4 mm
A tü erőssége:	70-es vagy 80-as

A tü beszúrásának szabályozása:
Helyezzük az előkészitett szegélyt a vaköltésü varrótalp alá. Ekkor az anyag felső töréss a vaköltésü varrótalp „B" ütközője mentén halad /lásd az ábrát/. Ekkor az „A" állító-csavar segitségével annyira forditsuk el a „B" ütközőt balra, hogy a tü a baloldali beszúráskor csak egy szálat vegyen fel /„C" és „D" ábrák/. Mindenesetre célszerü először egy anyagmaradékon próbavarrást végezni.

Ścieg elastyczny niewidoczny:

Stopka:	ściegu niewidocznego
Napięcie:	górna nitka nieco zwolniona
Przędza:	przędza do szycia
Ścieg:	elastyczny niewidoczny
Długość ściegu:	3 – 4
Igła:	grubość 70 lub 80

Regulacja nakłucia igły:
Przygotowany rąbek umieścić pod stopką ściegu niewidocznego. Zagięcie górnej warstwy materiału biegnie wzdłuż oporu nastawnego B stopki.
Śrubą regulacyjną A przesunąć opór nastawny B w lewo tak, aby igła podczas nakłucia w lewym położeniu uchwyciła tylko jedną nitkę górnej warstwy materiału (rys. C i D). Na resztkach materiału wykonać można próbę szycia.

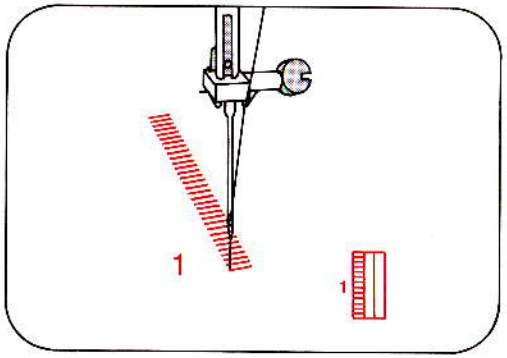

Knoflíkové dírky:

Přítlačná patka:	průhledná patka
Napětí:	pro horní nit snižte trochu napětí
Nit:	jemná strojová příze
Délka stehu:	rozsah pro knoflíkové dírky /červený/
Jehla:	70 – 80

1. Knoflík 20 nastaveni druhu stehu nastavte na 1 a ušijte první housenkový steh knoflíkové dírky. Jehlu uveďte do horní polohy.
2. Knoflík 20 nastavte na 2 a ušijte 4 – 6 zajišťovacích stehů. Jehlu uveďte do horní polohy.
3. Knoflík 20 nastavte na 3 a ušijte druhý housenkový steh knoflíkové dírky stejně dlouhý jako první. Jehlu uveďte do horní polohy.
4. Knoflík 20 nastavte na 4 a ušijte 4 – 6 zajišťovacích stehů. Jehlu uveďte do horní polohy.
5. Knoflík 20 nastavte na ⊖ a ušijte několik zajišťovacích stehů.
6. Knoflíkovou dírku rozřízněte paračem /zvláštní příslušenství/.

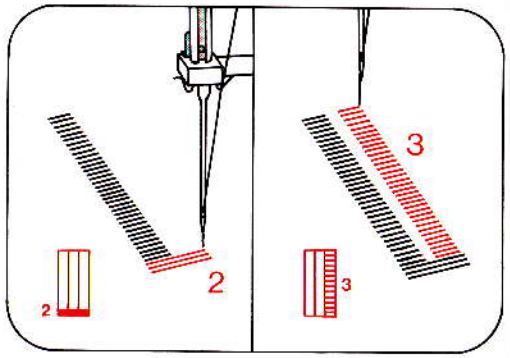

Выметывание петель:

Швейная лапка:	прозрачная лапка
Натяжение ниток:	натяжение верхней нитки несколько ослабляют
Нитки:	тонкие нитки для машинной вышивки
Длина стежка:	регулятор устанавливают на диапазон стежков для выметывания петель (отмечен красным цветом)
Игла:	№ 70 - 80

1. Ручку выбора образца строчек 20 устанавливают на отметку 1 и выметывают первый бок петли. Поднимают иглу.
2. Ручку 20 устанавливают на отметку 2 и выполняют 4 - 6 закрепочных стежков. Поднимают иглу.
3. Ручку 20 устанавливают на отметку 3 и выметывают второй бок петли такой же длины, как и первый. Поднимают иглу.
4. Ручку 20 устанавливают на отметку 4 и выполняют 4 - 6 закрепочных стежков. Поднимают иглу.
5. Ручку 20 устанавливают на отметку ⊖ и прокладывают несколько закрепляющих стежков.
6. При помощи ножа-вспарывателя (из комплекта специальных принадлежностей) прорезают петлю.

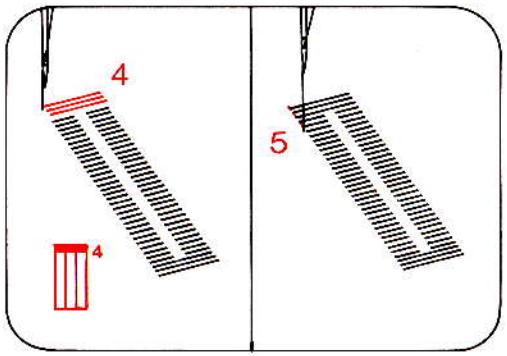

Gomblyukak:

Varrótalp:	átlátszó varrótalp
Szálfeszítés:	a felső szál kissé lazább legyen
Cérna:	finom gépselyem-cérna
Öltés hossza:	a piros gomblyuk-tartomány szerint
A tü erőssége:	70-es vagy 80-as

1. A /20/ haszonöltés-beállító gombot az 1 állásba kell helyezni és igy kell az első hernyóvarratot kivarrni. Utána állitsuk a tüt felső helyzetbe.
2. Helyezzük a /20/ gombot a 2 állásba, majd varrjunk ki 4–6 reteszöltést és a tüt állitsuk ismét felső helyzetbe.
3. Helyezzük a /20/ gombot a 3 állásba, s varrjuk ki a második hernyóvarratot olyan hosszúra, mint az első, majd a tüt állitsuk ismét felső helyzetbe.
4. Helyezzük a /20/ gombot a 4 állásba, majd varrjunk ki 4–6 reteszöltést és a tüt állitsuk ismét felső helyzetbe.
5. Helyezzük a /20/ gombot az ábra szerinti baloldali állásba és varrjunk néhány elvarró öltést.
6. Vágjuk el a gomblyukat a nyilszét-választóval /külön tartozék/.

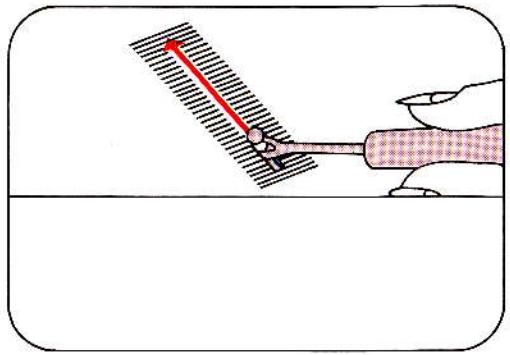

Dziurki do guzików:

Stopka:	stopka przezroczysta
Naprężenie:	nić górna nieco mniej naprężona
Nić:	nić do haftu
Długość ściegu:	czerwony zakres na pokrętle regulacji-obrzucanie dziurek
Igła:	grubość: 70 do 80

1. Ustawić pokrętło regulacji 20 na 1 i przeszyć pierwszy brzeg. Zatrzymać igłę w górnej pozycji.
2. Ustawić pokrętło 20 na 2 i przeszyć 4 do 6 ściegów zamykających. Zatrzymać igłę w górnym położeniu.
3. Ustawić pokrętło 20 na 3 i przeszyć drugi brzeg – tak samo długo jak pierwszy. Zatrzymać igłę w górnym położeniu.
4. Ustawić pokrętło 20 na 4 i przeszyć 4 do 6 ściegów zamykających. Zatrzymać igłę w górnym położeniu.
5. Ustawić pokrętło 20 na ⊖ i przeszyć kilka ściegów wiążących.
6. Rozciąć dziurkę nacinakiem (wyposażenie specjalne).

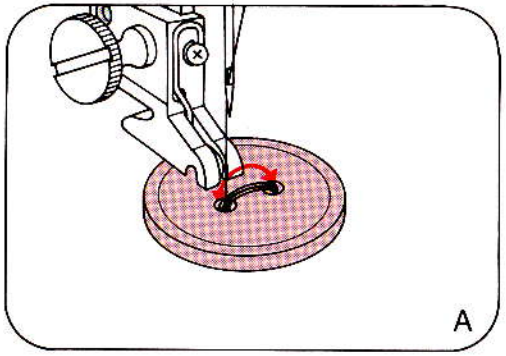

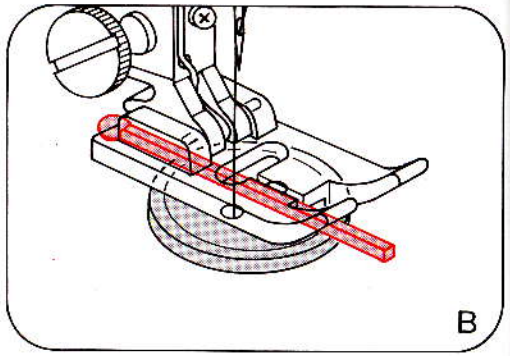

Přišití knoflíku

Přítlačná patka:	bez přítlačné patky nebo průhledná patka
Steh:	rovný steh, poloha stehu vlevo
Podavač:	zasunout
Nit:	jemná šicí příze

Knoflík položte na předem označené místo, pod držák přítlačné patky a tento posuňte dolů. Potom vpichněte jehlu do levé dírky knoflíku, jehlu uveďte do horní polohy. Poté knoflíkem 20 posuňte jehlu v rozsahu entlovacího stehu tak, že tato při otáčení ručního kolečka vpíchne do pravé dírky knoflíku. Poté ušijte cca 6 – 8 stehů přes obě dírky a několik zakončovacích stehů do levé dírky A.

Knoflík s krčkem pro velké knoflíky v silných látkách. Vpichněte jehlou do levé dírky. Položte zápalku na střed knoflíku. Posuňte přítlačnou patku /B/ směrem dolů. Poté ušijte několik stehů přes obě knoflíkové dírky a ponechte cca 15 cm volně nitě. Horní a spodní nit provlečte /C/. Svazek nití pod knoflíkem oviňte spodní a vrchní niti /D/ a poté udělejte uzel.

Пришивание пуговиц:

Швейная лапка:	без лапки или с прозрачной лапкой
Стежок:	стежок прямой строчки с левым расположением иглы
Транспортер:	отключен
Нитки:	тонкие швейные нитки

Уложить пуговицу на заранее отмеченное место, передвинуть ее под лапкодержатель и опустить его. Опустить иглу в левое отверстие пуговицы. Переводят иглу в верхнее положение. Ручку 20 поворачивают в пределах диапазона зигзагообразной строчки до тех пор, пока игла при вращении махового колеса не станет входить в правое отверстие пуговицы. После этого выполняют 6-8 перекрывающих стежков и несколько строчечных стежков в левом отверстии пуговицы (рис. A).

Пришивание пуговиц со стойкой (для крупных пуговиц и толстой ткани). Подложить под лапку спичку посредине пуговицы. Опустить лапку (рис. B). Выполнить несколько перекрывающих стежков и оставить кончики ниток длиной около 15 см. Продеть верхнюю и нижнюю нитки через отверстие пуговицы (рис. C). Обмотать нитки вокруг стойки (рис. D) и завязать их узлом.

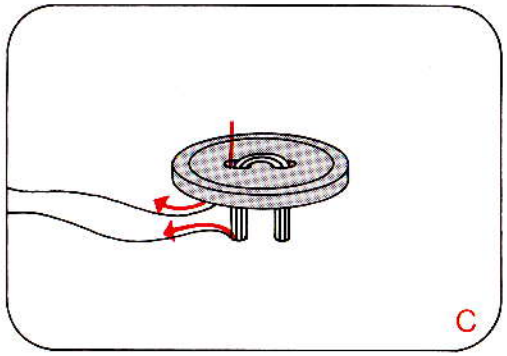

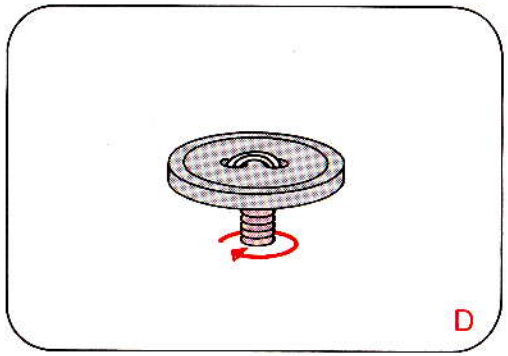

Gombfelvarrás:

Varrótalp:	varrótalp nélkül vagy átlátszó varrótalppal
Öltés:	egyenes öltés, baloldali öltéshelyzetben
Anyagtovábbító:	süllyesztett helyzetben
Cérna:	finom varrócérna

A gombot az előre megjelölt pontra kell helyezni és igy kell a varrótalp-tartó alá, tólni, majd az utóbbit le kell sülylyeszteni. Ezután eresszük le a tüt a gomb baloldali furatába, majd emeljük fel. A /20/ gombot annyira forditsuk el a cikk-cakk tartó-mányban, amig a tü a kézikerék elforgatásakor a jobboldali furatba szúr be. Ezután végezzünk 6–8 cikk-cakk öltést és néhány levarró öltést a baloldali furatban /lásd az „A" ábrát/.

Gombfelvarrás szárral, nagy gombok esetén, nehéz anyagra. Eresszük le a tüt a gomb baloldali furatába. Ezután helyezzünk egy gyufaszálat a gomb közepére, majd süllyesszük le a varrótalpat /„B" ábra/. Varrjunk ki néhány fedőöltést, kb. 15 cm-es szálvéget meghagyva. Utána füzzük át a felső és az alsó szálat („C" ábra/, majd tekerjük körbe a szárat és kössük el a szálakat /„D" ábra/.

Przyszywanie guzików:

Stopka:	bez stopki lub z użyciem stopki przezroczystej
Ścieg:	ścieg prosty odchylony w lewo
Transporter:	opuszczony
Nić:	cienka nić do szycia.

Położyć guzik na przewidzianym miejscu – wcześniej zaznaczonym – tak aby znajdował się pod naciskiem uchwytu stopki. Po opuszczeniu uchwytu stopki wprowadzić igłę do lewej dziurki guzika. Podnieść igłę i zatrzymać ją w górnym położeniu. Obrócić pokrętło 20 w pozycję „ścieg zygzakowy" aż do momentu kiedy igła, po pokręceniu kołem napędowym, trafi w prawą dziurkę guzika. Wykonać 6 do 8 ściegów zygzakowych i kilka ściegów prostych – w lewą dziurkę guzika /A/.

Guzik na słupku:
Dotyczy dużych guzików przyszywanych do ciężkich materiałów. Wprowadzić igłę do lewej dziurki guzika. Na środku guzika położyć zapałkę. Opuścić stopkę i wykonać kilka ściegów zygzakowych /B/. Pozostawić około 15 cm wolnych nici. Owinąć je wokół luźnych nici, którymi został przyszyty guzik, tak aby wytworzyć słupek /D/. Zawiązać nici na węzełek.

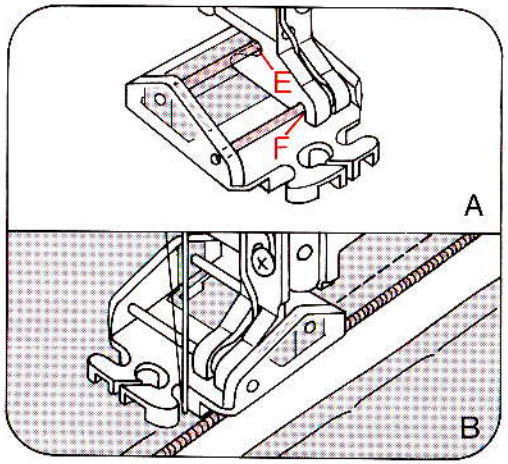

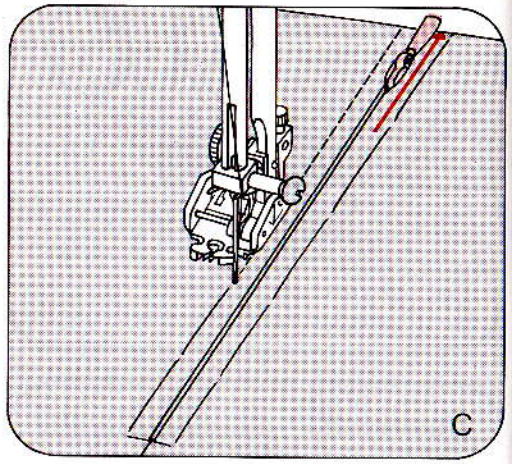

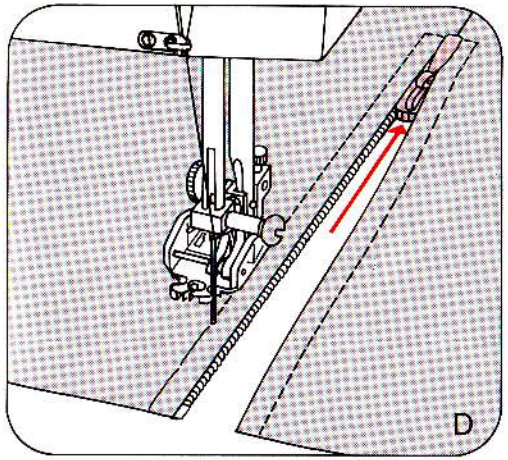

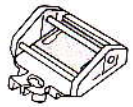

Přišívání zipů

Přítlačná patka: patka pro přišívání zipů
Délka stehu: 2 – 3
Steh: rovný steh, středová poloha stehu
Nit: šicí přize

Nasazení patky pro přišívání zipů:
Patku vložte zadním třmenem do zadní drážky E a její spodní plochu stiskněte směrem nahoru až přední třmen F zaskočí. Patku lze posouvat do pravé, levé či střední polohy.

Oboustranně krytý všitý zip:
Zip ručně nastehujte. Patku posuňte směrem doleva až k zarážce. Otevřený zip vložte pod patku tak, aby jeho zoubky byly podél pravého vodícího třmenu /obr. B/. Přišijete zip cca do poloviny požadované délky. Jehlu ponechte v látce, zvedněte patku a zip uzavřete /obr. C/. Patku opět přitlačte k látce a šijte až ke konci zipu a ušijte rovněž příčný steh. Druhý díl zipu přišijete rovnoběžně ve stejné vzdálenosti. Krátce před koncem švu ponechte opět jehlu v látce. Zvedněte patku a zip otevřete /obr. D/. Patku přitlačte opět k látce a došijte šev až do konce.

Вшивание застежки „молния“:

Швейная лапка: лапка для вшивания застежки „молния“
Длина стежка: 2-3
Стежок: стежок прямой строчки, среднее положение иглы
Нитки: швейные нитки

Закрепление лапки для вшивания застежки „молния“:
Лапку навесить задним поперечным стерженьком на хвостовик держателя лапки E и отжать салазки лапки вверх, чтобы произошла фиксация переднего стерженька F. Лапку можно перемещать в поперечном направлении в правое, левое или среднее положение.

Двухстороннее потайное вшивание „молнии“:
Приметать „молнию“. Лапку сместить до отказа влево. Раскрытую „молнию“ уложить под лапку таким образом, чтобы зубчики „молнии“ могли перемещаться при шитье вдоль правого направляющего выступа салазок лапки (рис. C). Проложить отстрачивающую строчку на желаемом расстоянии от зубчиков примерно до половины длины застежки. Оставив иглу в ткани, приподнять лапку и закрыть застежку (рис. C). Опустить лапку, продолжить шов до конца застежки и прострочить поперечный шов. Вторую половину застежки пристрочить параллельной строчкой на том же расстоянии. На небольшом расстоянии от конца застежки оставить иглу в ткани, приподнять лапку и раскрыть застежку (рис. D). Опустить лапку и прошить шов до конца.

Villámzár /„zippzár“/ bevarrása:

Varrótalp: villámzárhoz való talp
Öltéshossz: 2 – 3 mm
Öltés: egyenes öltés, középső pozicióban
Cérna: varrócérna

Igy kell a villámzáras varrótalpat betenni:
Akasszuk be a varrótalpat hátsó csapjánál fogva a hátsó „E“ horonyba és addig nyomjuk a talpat felfelé, amig az első „F“ csap be nem kattan. A varrótalpat egyaránt el lehet tólni jobbra, balra, vagy a középső pozicióba.

Mindkét oldalon fedetten bevarrott villámzár:
Először is férceljük be a villámzárat. Utána tóljuk el a varrótalpat balra, egészen az ütközésig, majd úgy helyezzük a nyitott villámzárat a varrótalp alá, hogy fogai a jobboldali vezetőcsap mentén haladjanak /„B“ ábra/. Ezután steppeljük le a villámzárat kb. a feléig, a kivánt szélességben. Hagyjuk a tüt az anyagban, majd emeljük fel a varrótalpat és zárjuk le a villámzárat /„C“ ábra/. Most eresszük vissza a varrótalpat, folytassuk a varratot a villámzár végéig és steppeljük le a keresztvarratot. A villámzár másik oldalát párhuzamosan és azonos távolságra kell megvarrni. Röviddel a varrat vége előtt hagyjuk benne a tüt az anyagban, emeljük fel a varrótalpat és nyissuk ki a villámzárat /„D“ ábra/. Ezután a varrótalpat ismét le kell süllyeszteni és a varratot végig ki kell varrni.

Wszywanie zamków błyskawicznych:

Stopka: stopka do wszywania zamków błyskawicznych
Długość ściegu: 2 do 3 mm
Ścieg: ścieg prosty w położeniu środkowym
Nić: nić do szycia

Założenie stopki do wszywania zamków błyskawicznych:
Zaczepić tylny pręt stopki w szparze tylnej E; podnieść stopkę tak, aby z kolei zaczepił się jej pręt przedni. Stopka może być przesunięta w prawo, w lewo /rys. A/ lub ustawiona pośrodku.

Wszycie zamka dwustronnie krytego:
Najpierw zafastrygować zamek błyskawiczny. Przesunąć stopkę w lewo – do oporu. Ułożyć otwarty zamek błyskawiczny pod stopką w taki sposób, aby ząbki zamka biegły wzdłuż stopki – jak na rys. B. Przystebnować zamek mniej więcej do połowy jego długości. Pozostawić igłę w dolnym położeniu, podnieść stopkę. Zasunąć zamek błyskawiczny (rys. C). Opuścić stopkę i szyć dalej, aż do końca zamka, gdzie dokonać przeszycia poprzecznego. W taki sam sposób wszyć drugą stronę zamka. Kiedy pozostaje już niewiele do zakończenia wszywania pozostawić igłę w materiale, podnieść stopkę, otworzyć zamek błyskawiczny /rys. D/. Opuścić stopkę i dokończyć wszywanie.

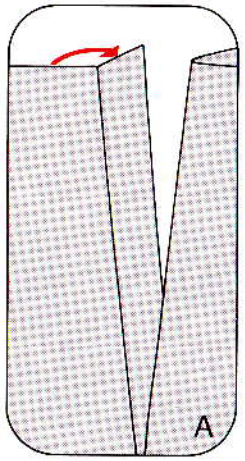

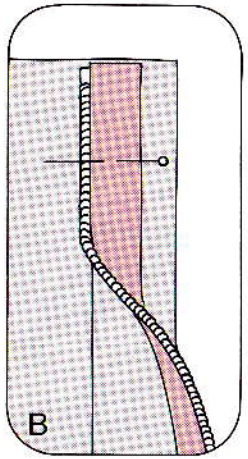

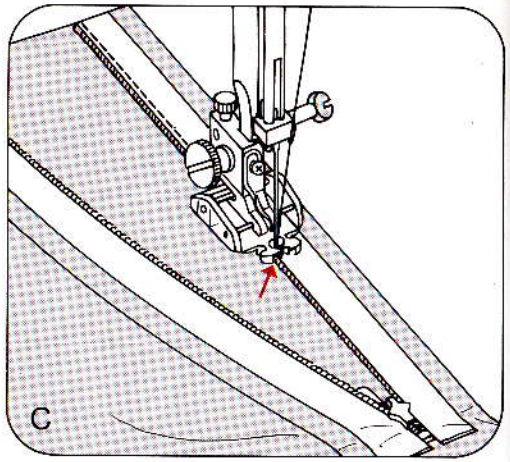

Zip vsazený do švu:
Nastavení stroje je uvedeno na str. 30.
Zip se připraví a vloží následujícím způsobem: Okraje rozparku se přežehlí. Levá přežehlená část rozparku se otočí směrem ven /viz obr. A/. Levá otevřená strana zipu se na ni položí. Zoubky zipu přitom poněkud přesahují přes přežehlený okraj. Šev, kterým zip přišijeme probíhá v přežehleném okraji. Patku posuňte do střední polohy tak, že jehla vpichuje do středního otvoru. Zoubky zipu leží v levé drážce patky /obr. C/. Na počátku stehu naveďte zoubky do vodící drážky. Šev došijte až do konce a zajistěte několika stehy. Zip uzavřete a přišpendlete jeho druhou stranu na začátek švu /obr. D/ a opět zip otevřete. Pravou část rozparku s páskem zipu otočte vně, předtím zvedněte jehlu a podle obrázku E přišpendlete zip ke švu. Zoubky zipu se nyní posouvají v pravé vodící drážce patky /obr. F/. Poté přišijte zip až do konce, zoubky zipu se nyní posouvají vně podél vodícího třmenu /obr. G/.

Втачивание застежки „молния" в шов:
О подготвке машины см. на стр. 30.
Застежку „молния" подготавливают и укладывают следующим образом. Разутюживают края разреза. Левый отворот отгибают наружу (рис. A). Накладывают левую часть раскрытой застежки, как показано на рис. B. Зубчики „молнии" должны немного выступать за линию отутюженного сгиба. Строчечный стежок прокладывают по отутюженному отвороту края ткани. Лапку сдвигают в среднее положение, так чтобы игла входила в среднее отверстие лапки. Зубчики „молнии" должны проходить теперь в левой направляющей канавке салазок лапки (рис. C). Перед началом шитья следует выровнять зубчики застежки для их беспрепятственного прохождения в направляющей канавке. Прокладывают строчку до конца застежки и закрепляют. Закрывают застежку. Вторую сторону застежки закрепляют булавкой в начале шва (рис. D) и раскрывают застежку. Вынув скрепляющую булавку, отгибают наружу правый отворот разреза вместе с тесьмой „молнии" и, как показано на рис. E, закрепляют тесьму булавкой. Зубчики „молнии" должны теперь проходить в правой направляющей канавке лапки (рис. F). Пришивают вторую половину застежки. Затем простраивают тесьму „молнии", отступив на ширину лапки. Зубчики „молнии" перемещаются в этом случае вдоль направляющего выступа лапки (рис G).

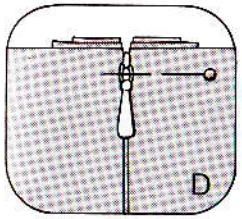

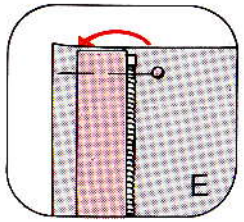

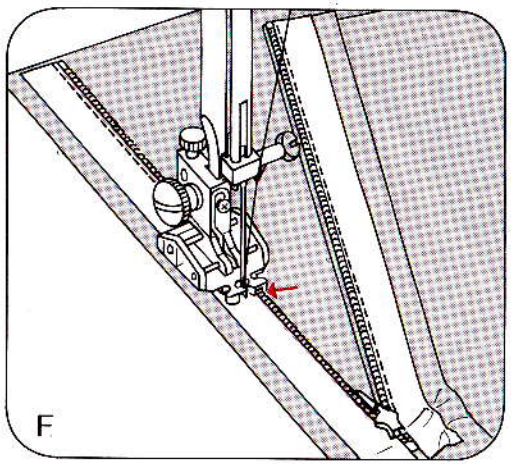

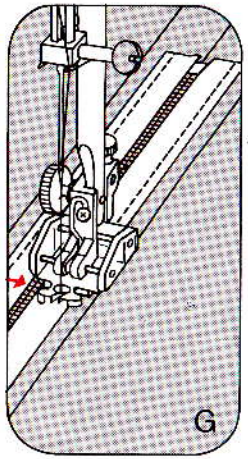

Villámzár rejtett bevarrása:
Gépbeállítást lásd az eredeti 30. oldal szerint. A villámzár előkészítése és behelyezése: Vasaljuk le a hasiték széleit és a baloldali szegély ráhagyását forditsuk kifelé, mint az „A" ábrán látható.
A villámzár nyitott baloldalát úgy kell elhelyezni, ahogy a „B" ábra mutatja.
A villámzár fogai ekkor némileg kiállnak a levasalt szegélyen és a steppelés a levasalt szegélyen halad. Tóljuk a varrótalpat a középső állásba oly módon, hogy a tü a középső nyilásba szúrjon. A villámzár fogai ekkor a baloldali vezető-horonyban futnak be a varrótalpba /„C" ábra/. A varrat kezdeténél a fogakat a vezető-horonyba való bevezetéshez némileg meg kell emelni. Ezután a varratot végig ki lehet varrni és a végén el kell varrni, lezárva a villámzárat. A villámzár másik oldalát a varrás megkezdése előtt le kell tüzni /„D" ábra/, s a villámzárat ki kell nyitni.
A jobboldali szegéy ráhagyását a villámzárszalaggal együtt kifelé kell forditani, de előtte a gombostüket el kell távolitani és – amint az „E" ábra mutatja – a villámzárszalagot rá kell tüzni a varratra. Ekkor a villámzár fogai a jobboldali vezető-horonyban futnak be a varrótalpba /„F" ábra/. Most végig bevarrhatjuk a villámzárat úgy, hogy a szalagját a talp szélességében rásteppeljük a varratra.
A villámzár fogai kivül haladnak a vezetőcsap-mentén /„G" ábra/.

Wszywanie zamków błyskawicznych, niewidoczne:
Regulacja maszyny – według opisu na str. 30.
Aby wszyć zamek błyskawiczny tak, aby jego taśmy były niewidoczne, należy postępować jak niżej: Zaprasować brzegi rozcięcia, w które ma zostać wszyty zamek. Odchylić lewą zakładkę materiału na zewnątrz /rys. A/. Otworzyć zamek błyskawiczny i ułożyć jego lewą taśmę na odchylonej zakładce, tak jak pokazane na rys. B. Ząbki zamka muszą lekko wystawać poza krawędź zaprasowania. Ścieg zostanie położony wzdłuż tego zaprasowania. Ustawić stopkę do wszywania zamków błyskawicznych na środku tak, aby igła trafiała dokładnie w środkowy otwór. Ząbki zamka wchodzą wówczas w lewe wycięcie stopki /rys. C/. Na początku wszywania, aby wprowadzić ząbki w to wycięcie należy unieść je ku górze. Zakończyć wszywanie lewej taśmy zamka i przeszyć kilka ściegów wzmacniających. Zamknąć zamek błyskawiczny. Przypiąć szpilkami drugą część zamka w miejscu rozpoczęcia jej wszywania /rys. D/ i otworzyć zamek. Odchylić na zewnątrz prawą zakładkę materiału – wraz z prawą taśmą zamka – lecz po uprzednim wyjęciu szpilek. Szpilkami tymi przypiąć taśmę zamka do zakładki jak wskazane na rys. E. Ząbki prawej taśmy zamka wchodzą w prawe wycięcie stopki /rys. F/. Zakończyć wszywanie zamka. Przystebnować taśmy zamka do zakładek. Odległość stebnowania od ząbków równa jest połowie szerokości stopki – gdyż ząbki zamka biegną, przy stebnowaniu, wzdłuż krawędzi zewnętrznej stopki /rys. G/.

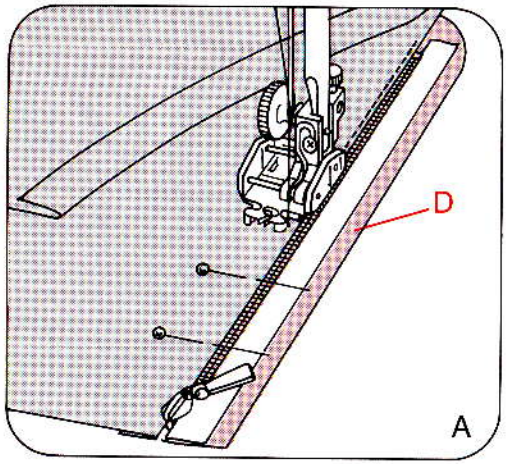

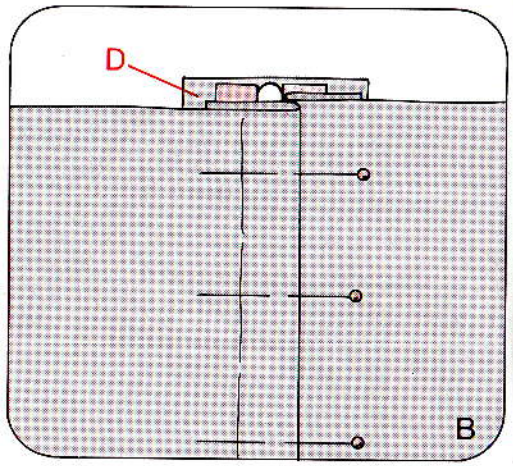

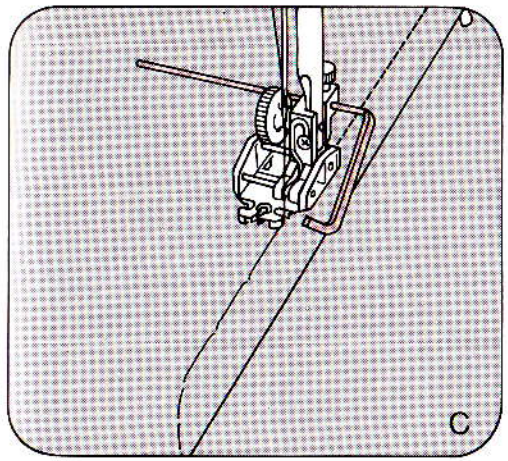

Přišívání zipu do rozparku dámských kalhot:
Nastavení stroje je uvedeno na str. 30.
Patku pro přišívání zipů posuňte vlevo až na doraz. Okraj rozparku přežehlete. Zavřený zip přišpendlete pod pravý přežehlený okraj rozparku tak, aby zoubky zipu byly ještě viditelné. Vložte připravený pásek látky D a přišijte ho společně se zipem. Zoubky zipu se posouvají podél pravého vodícího třmenu /obr. A/. Krátce před koncem švu ponechte jehlu v látce. Zvedněte patku a otevřete zip. Patku posuňte dolů a došijte steh až do konce. Poté zip zavřete. Přesahující okraj rozparku přichyťte podle zamýšleného průběhu švu, levou stranu zipu přistehujte /obr. B/. Zip otevřete, namontujte vodící pravítko a nařiďte ho na šířku šití stehu tak, aby se vodící pravítko posouvalo podél okraje látky /obr. C/. Krátce před koncem švu ponechte jehlu v látce, zvedněte patku, zip zavřete, patku posuňte dolů a dokončete šev. Konec švu zipu zajištěte zajišťovacími stehy.

Вшивание застежки „молния“ в дамские брюки:
О подготовке машины см. на стр. 30.
Разутюжить края разреза. Застегнутую „молнию“ прикрепить булавками под правым приутюженным краем разреза таким образом, чтобы были видны еще зубчики застежки. Приметать подготовленную планку откоска D и прошивать ее вместе с тесьмой „молнии“. Зубчики „молнии“ должны проходить вдоль правого направляющего выступа лапки (рис. A). Не доведя строчку до конца, оставить иглу в ткани, поднять лапку и раскрыть „молнию“. Опустить лапку и закончить строчку. Застегнуть „молнию“. Выступающий край разреза приметать по линии шва. Левую сторону „молнии“ прикрепить булавками (рис. B). Расстегнуть „молнию“. Закрепить на лапкодержателе линейку-направитель и установить ширину отстрачивания таким образом, чтобы направляющая часть линейки перемещалась по кромке материала (рис. C). Не доведя строчку до конца, оставить иглу в ткани, приподнять лапку и застегнуть „молнию“. Опустить лапку и закончить строчку. Конец шва закрепить несколькими закрепочными стежками.

Villámzár-bevarrás női nadrágon:
A gépbeállitást lásd az eredeti 30. oldalon.
Tóljuk el a villámzár-varrótalpat balra, egészen az ütközésig, majd vasaljuk le a slicc szegélyeit. A csukott helyzetben lévő villámzárat úgy helyezzük a jobboldali levasalt szegély alá, hogy a villámzár fogai még láthatóak legyenek. Tüzzük fel az előkészitett „D“ alátét-szalagot, amit a felsteppelés során is be kell fogni.
A villámzár fogai e müvelet során a jobboldali élvezető mentén haladnak /„A“ ábra/. Röviddel a varrat vége előtt hagyjuk a tüt az anyagban, emeljük fel a varrótalpat, nyissuk ki a villámzárat, majd eresszük vissza a varrótalpat és varrjuk készre a varratot. Ezután csukjuk be a villámzárat és a slicc kiálló szegélyét tüzzük le a varrat mentén, majd férceljük be a villámzár baloldalát /„B“ ábra/. Utána nyissuk ki a villámzárat, helyezzük rá az élvezetőt, úgy kialakitva a lesteppelés szélességét, hogy az élvezető az anyag szegélye mentén haladjon /„C“ ábra/. Röviddel a varrat vége előtt, a tüt ismét az anyagban hagyva, emeljük fel a varrótalpat, csukjuk be a villámzárat, majd eresszük vissza a varrótalpat és fejezzük be a varratot. Végül a villámzár varratjának végét retesszel kell biztositani.

Wszywanie zamków błyskawicznych do spodni damskich:
Regulacja maszyny – według opisu na str. 30.
Stopkę do wszywania zamków błyskawicznych przesunąć w lewo, do oporu. Zaprasować brzegi rozcięcia, w które ma zostać wszyty zamek. Zamknięty zamek przyfastrygować pod prawą zakładkę rozcięcia tkaniny tak, aby ząbki zamka były jeszcze widoczne. Przypiąć taśmę D i przyszyć całość. Ząbki zamka biegną wzdłuż prawej krawędzi stopki /jak na rys. A/. Krótko przed zakończeniem przyszywania pozostawić igłę w tkaninie, podnieść stopkę, otworzyć zamek błyskawiczny, opuścić stopkę i dokończyć szycia. Zamknąć zamek. Przypiąć szpilkami wystającą taśmę, zgodnie z przebiegiem ściegu. Przyfastrygować lewą stronę zamka /rys. B/. Otworzyć zamek. Zamocować linijkę i ustawić ją tak, aby biegła wzdłuż krawędzi tkaniny /rys. C/. Krótko przed zakończeniem wszywania pozostawić igłę w materiale, podnieść stopkę i zamknąć zamek. Opuścić stopkę, zakończyć wszywanie. Na zakończenie przeszyć kilka ściegów wzmacniających.

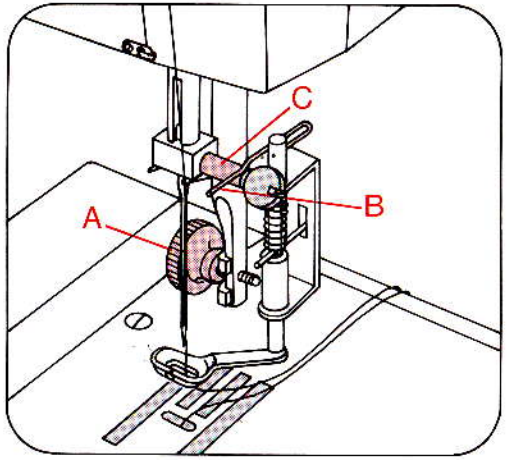

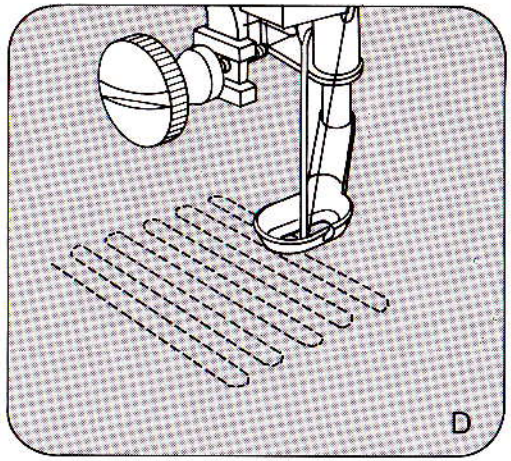

Látání
Příprava stroje:

Přítlačná patka:	patka pro látání /zvláštní příslušenství/
Steh:	rovný steh
Napětí horní nitě:	poněkud uvolnit
Nit:	jemná strojová příze
Jehla:	síla 70
Podavač:	zasunout

Patka pro látání se nasadí náledujícím způsobem:
Sejměte držák přítlačné patky a upevněte pomocí šroubu A látací patku. Přitom je nutné dbát na to, aby třmen B dosedl na držák šroubu C. Nejprve vytáhněte spodní nit nahoru. Obě nitě na začátku šití pevně podržte. Zpočátku ušijte několik stehů na látce. Uspořádejte stehy těsně vedle sebe a zalátejte jimi poškozené místo /viz obr. D/. Vždy na konci stehu udělejte malý oblouček /obr. E/. Jakmile je místo látání stejnoměrně pokryto, otočte látku o 90 stupňů a látejte přes stehy ušité předtím /obr. E/, až bude látané místo uzavřeno. Délku stehu určujete při této práci sami tím, že pohybujete lákou sem a tam.

Штопка:
Подготовка машины:

Швейная лапка:	штопальная лапка (из комплекта специальных принадлежностей)
Стежок:	стежок прямой строчки
Натяжение верхней нитки:	несколько ослаблено
Нитки:	тонкие нитки для машинного вышивания
Игла:	№ 70
Двигатель ткани:	отключен

Закрепление штопальной лапки на машине:
Снять держатель лапки, винтом А закрепить штопальную лапку. При этом следует обратить внимание на то, чтобы хомутик В опирался на держатель винта С. Вначале нужно вытянуть вверх нижнюю нитку. Начиная штопку, требуется удерживать обе нитки. Вначале делают несколько стежков по здоровой ткани. Натяните обе нитки и проштопайте поврежденное место (рис. D). В конце каждой строчки выполняйте закругление (см. рис. D). Как только поврежденное место будет полностью покрыто, поверните материал на 90° и начинайте шить поперечные параллельные строчки поверх ранее ранее натянутых ниток (рис. E), пока не будет покрыто все поврежденное место. При штопке Вы сами определяете длину стежков, перемещая материал вперед и назад.

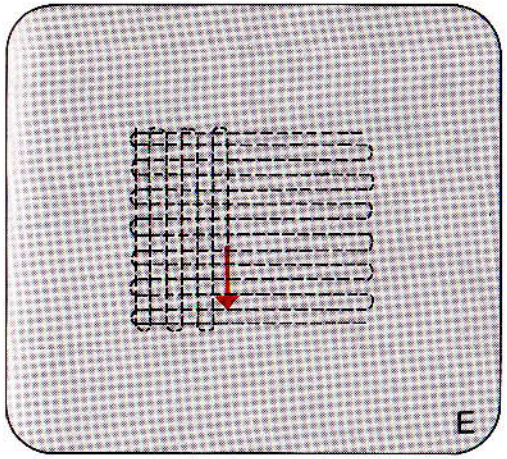

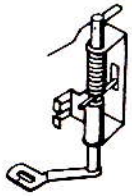

Stoppolás:
A gép előkészitése:

Varrótalp:	stoppoló varrótalp /külön tartozék/
Öltés:	egyenes öltés
Felsőszál feszitése:	némileg lazább
Cérna:	finom géphimző cérna
Tü:	70-es erősségü
Továbbitó:	süllyesztett helyzetben

A stoppoló-varrótalp felhelyezése a gépre:
Távolitsuk el a talp tartóját és rögzitsük a varrótalpat az „A" csavarral /lásd az ábrát/. Ennek során ügyelni kell arra, hogy a „B" kengyel felfeküdjék a „C" csavartartóra. Először az alsó szálat kell felhozni és a varrás megkezdésekor mindkét szálat meg kell tartani. Először varrjunk néhány öltést az anyagban, majd feszitsük szorosan egymás mellé a két szálat és stoppoljuk át a sérült részt /lásd a „D" ábrát/. A varrat végén mindenhol kerek ivet stoppoljunk /lásd az „E" ábrát/. Amint a stoppolási hely egyenletesen fedetté válik, forditsuk el az anyagot 90 fokkal és stoppoljunk rá a korábbi varratokra /„E" ábra/, mig a sérült anyagrész teljesen be lesz fedve.
Az öltések hosszát e müveletnél magunk határozzuk meg, miközben az anyagot ide-oda mozgatjuk.

Cerowanie:
Przygotowanie maszyny:

Stopka:	stopka do cerowania (wyposażenie specjalne)
Ścieg:	ścieg prosty
Naprężenie nici gónej:	zmniejszone
Nić:	nić do wyszywania, cienka
Igła:	grubość 70
Transporter:	opuszczony

Zamontowanie stopki do cerowania:
Zdjąć uchwyt do mocowania stopek. Przy pomocy śruby A zamocować stopkę używaną do cerowania, dbając o to, aby strzemię B spoczywało na trzpieniu zacisku igły. W pierwszej kolejności wyciągnąć nić ze szpuli. W początkowej fazie szycia przytrzymywać obie nici. Wykonać najpierw kilka ściegów w materiale. Następnie obie nici ułożyć ściśle obok siebie i pokryć ściegiem uszkodzone miejsce /patrz rys. D/. Pod koniec tej fazy szycia zakończyć je łukiem – jak pokazane na rys. D. Obrócić materiał pod kątem prostym o 90° i ponownie pokryć ściegiem uszkodzone miejsce, w poprzek poprzednio wykonanych ściegów. Długość ściegu ustala osoba szyjąca.

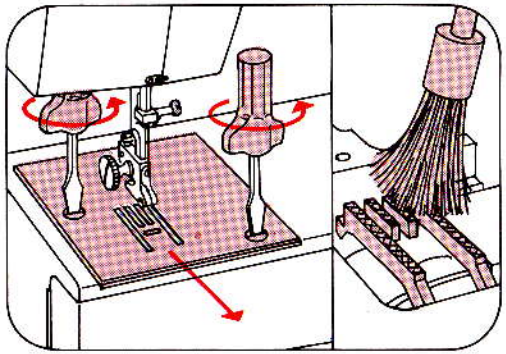

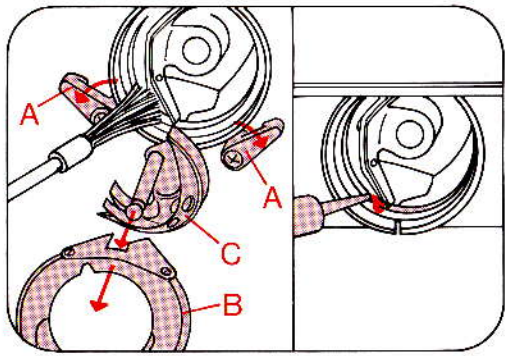

Čistění a mazání:
Jehlu a přítlačnou patku zvedněte do horní polohy. Vyšroubujte oba upevňovací šrouby a sejměte stehovou desku. Vyčistěte pomocí štětečku podavač. Západku A z chapače vyklopte směrem ven. Vyjměte kroužek B a chapač C. Vyčistěte dráhu chapače a občas kápněte kapku oleje na jeho dráhu.
Dávejte pozor, aby Vám chapač neupadl.

Чистка и смазка:
Переведите иглу и лапку в верхнее положение. Выверните оба крепежных винта и снимите игольную пластинку. Щеткой- кисточкой прочистите детали двигателя ткани. Отведите в стороны оба фиксатора челнока А. Извлеките гнездо механизма челнока В и сам челнок С. Прочистите желобок подшипника челнока. Время от времени подавайте в желобок подшипника по капле масла.

Осторожно! Оберегайте челнок от падения.

A gép tisztitása és olajczása:
Helyezzük a tüt és a varrótalpat a felső állásba. Vegyük ki a két rögzitő-csavart és távolitsuk el az öltőlapot. Ezután lehet a továbbitót ecsettel megtisztitani.
A cérnavezető /„greifer"/ „A" reteszeit billentsük kifelé /lásd az ábrát/, majd vegyük ki a „B" gyürüt és a „C" greifert. Tisztitsuk meg a greifer pályáját és időnként egykét csepp olajat is cseppentsünk a pályára. Vigyázzunk, hogy tisztitás közben a greifert le ne ejtsük.

Czyszczenie i oliwienie:
Podnieść uchwyt stopki i igłę. Odkręcić obie śruby mocujące płytkę podigielną i zdjąć tę płytkę. Oczyścić transporter za pomocą pędzelka. Odchylić na zewnątrz zaczepy A. Wyjąć pierścień B i chwytak C. Oczyścić chwytak. Co pewien czas wprowadzić do chwytaka kroplę oleju.

Uwaga: nie upuścić chwytaka.

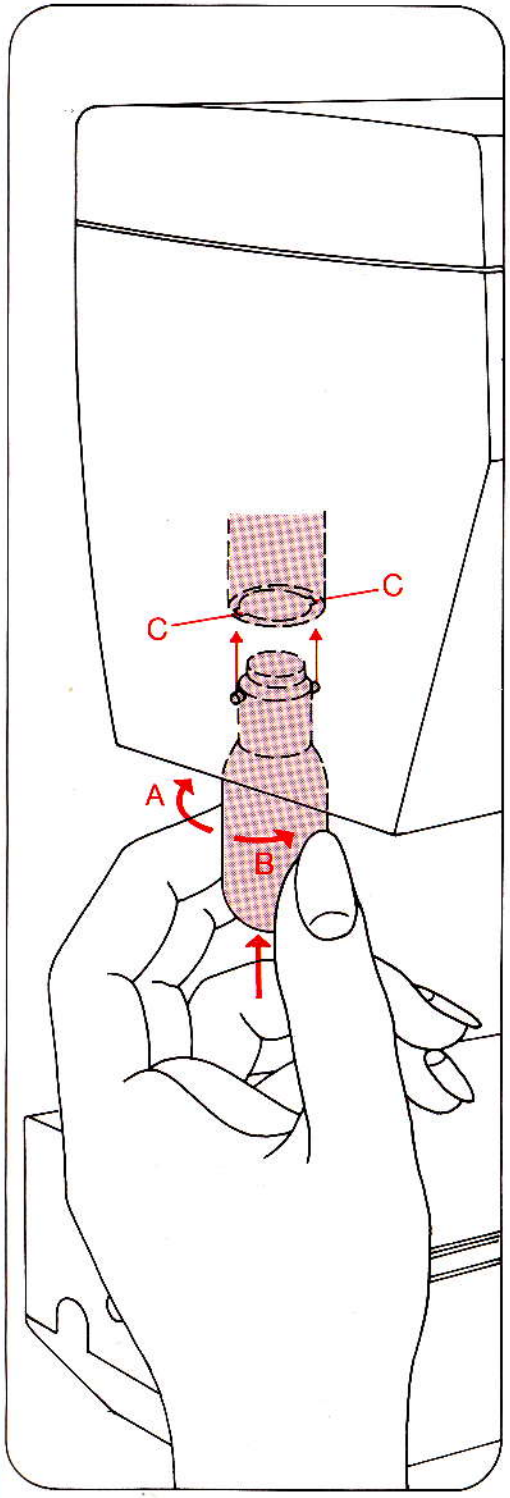

Výměna žárovky:
Vytáhněte síťovou zástrčku. Žárovku stiskněte směrem nahoru, otočte směrem A a vyjměte ji. Novou žárovku nasaďte tak, aby její výstupky zapadly do výřezů C. Žárovku stiskněte směrem nahoru a otočte směrem B. Maximálně přípustný výkon žárovky je 15 W.

Замена осветительной лампы:
Извлеките сетевую вилку из розетки. Отожмите лампу вверх поверните ее в направлении стрелки А и выньте из патрона. Новую лампу вставьте таким образом, чтобы направляющие штырьки вошли в прорези С. Отожмите лампу вверх и поверните в направлении стрелки В. Мощность осветительной лампы накаливания не должна превышать 15 Вт.

Izzólámpa-csere:
A hálózati dugaszt kinúzzuk, majd az izzólámpát felfelé nyomjuk és az „A" irányban elforditva kivesszük /lásd az ábrát/. Az új izzólámpát úgy kell betenni, hogy a kiálló stiftek a „C" hornyokba illeszkedjenek. Ekkor az izzólámpát felnyomjuk és a „B" irányban elforditjuk. Az izzólámpa megengedett max. teljesitménye 15 W.

Wymiana żarówki:
Wyłączyć maszynę z sieci. Pchnąć żarówkę ku górze, obrócić ją w stronę A i następnie wyjąć ją. Włożyć nową żarówkę tak, aby jej występy weszły w gniazda C. Pchnąć żarówkę ku górze i obrócić ją w stronę B. Dopuszczalna moc żarówki: 15 Wat.

Tabulka jehel

Volba správné jehly zaručuje lepší zpracování šitého materiálu.

Kvalita látky **lehká** jehla **60 70 75**	Kvalita látky **střední** jehla **80 90**	Kvalita látky **těžká** jehla **100 110 120**

Špičky jehel

Označení	Profil	Špička jehly a její ouško	Vhodná pro
130/705 H síla jehly: 70/80	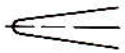	Malý kuličkový hrot	Universální jehla vhodná pro jemné strojní syntetické látky, jemné plátno, šifon, batist, organdy, vlněné látky, samet, ozdobné stehy, vyšívky
130/705 H-SUK síla jehly: 70/110	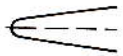	Střední kuličkový hrot	Pleteniny s velkými oky, lastex, interlock, quiana, simplex
130/705 H-PS síla jehly: 75 + 90	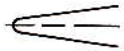	Střední kuličkový hrot	Specielní jehla pro elastický steh obzvláště vhodná pro elastické látky
130/705 H-SKF síla jehly: 70/110		Velký kuličkový hrot	Korsetové zboží, lycra, simplex, lastex
130/705 H-J síla jehly: 90–110		Ostrý hrot	Kepr, pracovní zboží, těžké lněné látky, modrá džínsovina, jemná plachtovina
130/705 H-LL síla jehly: 70/120		Řezací hrot /řezající vpravo/	Kůže, useň z divočiny, telecí kůže, kozlečina
130/705 H-PCL síla jehly: 80/110		Řezací hrot s drážkou /orientovaný vlevo/	Koženka, plastiková folie, voskované plátno
130 H-N síla jehly: 70/110		Malý kuličkový hrot, dlouhé ouško jehly	Stehy s hedvábím pro přišívání knoflíků nebo syntetickou přízí 30/3
130/705 H-WING síla jehly: 100		Hrot pro duté lemovaní	Efektní duté lemovací švy na silně apretovaných látkách, organdy, průsvitný batist

Tabulka jehel

	Označení	Délka stehu	Šířka stehu	Vzdálenost jehel	Vhodné pro
	130/705 H-ZWI síla 80	2,5 mm 2,5 mm	– –	1,6 mm 2,0 mm	Normální sámky Normální sámky
	130/705 H-ZWI síla 80 síla 90 síla: 100	2,5 mm 2,5 mm 3,0 mm	– – –	2,5 mm 3,0 mm 4,0 mm	Široké sámky, velmi široké sámky

Ozdobné vzory s dvojitými jehlami
Před šitím žádaných ozdob zkontrolujte otáčením ručního kolečka, zda jehly vpichují bez závad. Tím se do značné míry zabrání lámání jehel.

	Ozdobný vzor/Entlovací vzor				
	130/705 H-ZWI síla 80 síla 80 síla 80	0,5 – 1,5 mm 0,5 – 1,5 mm 0,5 – 1,5 mm	široký úzký úzký	1,6 mm 1,6 mm 1,6 mm	ozdobné vzory ozdobné vzory ozdobné vzory
	Duté lemování/Spedielni dvojitá jehla				
	130/705 H-ZWI–HO síla 80 síla: 100	2,0 - 3,0 mm 2,0 - 3,0 mm	velmi úzký velmi úzký		Efektní duté lemované švy vhodné obzvláště pro silně apretované látky a průsvitný batist

Таблица игл

Правильный выбор иглы гарантирует высококачественную обработку материала

Плотность ткани: **легкая**	Плотность ткани: **средняя**	Плотность ткани: **тяжелая**
Номера игл **60 70 75**	Номера игл **80 90**	Номера игл **100 110 120**

Форма острия иглы

Обозначение	Профиль	Острие иглы и ее ушко	Назначение иглы
130/705 H Номера игл: 70/80		Малое сферическое острие	Универсальная игла для мелкоячеистых синтетических тканей, тонких льняных тканей, шифона, батиста, органди, шерстяных материалов, бархата, для декоративных швов, вышивания
130/705 H-SUK Номера игл: 70/110		Среднее сферическое острие	Крупноячеистые вязаные материалы, трикотаж, ластек, гвиана, симплекс
130/705 H-PS Номера игл: 75 + 90		Среднее сферическое острие	Игла для выполнения растягивающихся швов, специально разработанная для машин „ПФАФФ". Особо подходит для растяжимых и вязаных материалов
130/705 H-SKF Номера игл: 70/110		Крупное сферическое острие	Крупноячеистые изделия женской галантереи, лайкра, симплекс, ластекс
130/705 H-J Номера игл: 90-100		Острое круглое острие	Саржа, рабочая одежда, тяжелые льняные ткани, синие джинсовые ткани, тонкая парусина
130/705 H-LL Номера игл: 70/120		Режущее острие (праворежущее)	Кожа, замша, опоек, кожа из козьих шкур
130/705 H-PCL Номера игл: 80/110		Режущее острие с (левозаходным) желобком	Искусственная кожа, пластиковые материалы, клеенка
130/705 H-N Номера игл: 70/110		Малое сферическое острие с удлиненным ушком	Простегивающие швы шелковыми нитками для выметывания петель или синтетическими нитками № 30/3
130/705 H-WING Номера игл: 100		Острие для ажурных строчек	Эффектные ажурные строчки на сильно аппретированных тканях, органди, атласном батиста

Таблица игл

Обозначение	Длина стежка	Ширина строчки	Расстояние между иглами	Назначение
130/705 H-ZWI Номер иглы: 80	2,5 мм 2,5 мм	- -	1,6 мм 2,0 мм	Нормальная выпушка
130/705 H-ZWI Номер иглы: 80 Номер иглы: 90 Номер иглы: 100	2,5 мм 2,5 мм 3,0 мм	- - -	2,5 мм 3,0 мм 4,0 мм	Широкая выпушка Очень широкая выпушка Очень широкая выпушка
Образцы декоративных строчек, выполняемых сдвоенными иглами Прежде чем приступить к отделке изделия, проверьте путем вращения махового колеса правильность прокалывания ткани обоими остриями иглы. Этим в значительной мере будет предотвращена поломка сдвоенной иглы.				
Образец декоративной/зигзагообразной строчки				
130/705 H-ZWI Номер иглы: 80 Номер иглы: 80 Номер иглы: 80	0,5-1,5 мм 0,5-1,5 мм 0,5-1,5 мм	Широкая Узкая Узкая	1,6 мм 1,6 мм 1,6 мм	Украшение изделия Украшение изделия Украшение изделия
Ажурная строчка/Специальная сдвоенная игла				
130/705 H-ZWI–HO Номер иглы: 80 Номер иглы: 100	2,0-3,0 мм 2,0-3,0 мм	Очень узкая Очень узкая		Декоративный эффект ажурной строчки. Особо подходит для сильно аппретированных тканей и атласного батиста

Tütáblázat

A megfelelö tü kiválasztása garantálhatja a varrnivaló jobb megmunkálását.

Anyagminöség **könnyü** Tüméret **60 70 75**	Anyagminöség **közepes** Tüméret **80 90**	Anyagminöség **nehéz** Tüméret **100 110 120**

Tühegyek

Megjelölés	Profil	Tühegy és fok	Alkalmazás
130/705 H Tüméret: 70/80		Kis golyós hegy	Univerzális tü, finomszemü müanyag szövetekhez, vászonhoz, sifonhoz, batiszthoz, organdihoz, gyapjuhoz, bársonyhoz, díszítéshez, himzésekhez
130/705 H-SUK Tüméret: 70/110		Közepes golyós hegy	Durvaszemü kötött anyagokhoz, hurkolt anyaghoz, lastexhez, interlockhoz, Quianahoz és Simplexhez
130/705 H-PS Tüméret: 75 + 90		Közepes golyós hegy	Speciálisan kifejlesztett stretch-varrótü, különösen alkalmas kényes, stretch és hurkolt anyagokhoz
130/705 H-SKF Tüméret: 70/110		Elnagyolt golyós hegy	Durvaszemü kötöttáruhoz, Lycrához, Simplexhez és Lastexhez
130/705 H-J Tüméret: 90–110		Hegyes, lekerekitett hegy	Sávolyhoz, munkaruhához, nehéz vászon anyagokhoz, farmerekhez és finom vászon anyagokhoz
130/705 H-LL Tüméret: 70/120		Vágóhegy /jobbravágó/	Bőrökhöz; szarvasbörhöz, borjú és kecskebőrhöz
130/705 H-PCL Tüméret: 80/110		Vágóhegy /balos vájattal/	Mübőrökhöz, fóliákhoz, viaszos vászonhoz
130 H-N Tüméret: 70/110		Kis golyós hegy hosszukas tüfokkal	Steppelt varratokhoz gomblyuk-selyemmel, vagy 30/3-as müszál cérnával
130/705 H-WING Tüméret: 100		A zsúröltő hegy	Mutatós azsúröltés varratokhoz, erös diszitésü anyagoknál, organdi és üvegbatiszt esetében

Tütáblázat

	Megjelölés	Öltéshossz	Szélesség	Tütávolság	Alkalmazás
	130/705 H-ZWI Tüméret: 80	2,5 mm 2,5 mm	– –	1,6 mm 2,0 mm	normál paszpol normál paszpol
	130/705 H-ZWI Tüméret: 80 Tüméret: 90 Tüméret: 100	2,5 mm 2,5 mm 3,0 mm	– – –	2,5 mm 3,0 mm 4,0 mm	széles paszpol extra paszpol paszpol

Diszitő-minták, ikertükkel:
Mielött a kivánt diszitést kivarrnánk, a kézikerék elforgatásával ellenőrizni kell, hogy a tük öltése kifogástalan. Ily módon messzemenően kiküszöbölhetjük a tütöréseket

	Diszitő-minták / Cikk-cakk minták				
	130/705 H-ZWI Tüméret: 80 Tüméret: 80 Tüméret: 80	0,5 – 1,5 mm 0,5 – 1,5 mm 0,5 – 1,5 mm	széles keskeny keskeny	1,6 mm 1,6 mm 1,6 mm	diszitések diszitések diszitések
	Azsúröltés, speciális kettős tüvel:				
	130/705 H-ZWI–HO Tüméret: 80 Tüméret: 100	2,0 - 3,0 mm 2,0 - 3,0 mm	igen keskeny igen keskeny		dekorativ azsúrhatás, erősen diszitett szövetekhez és batiszthoz

Tabela igieł

Wybór właściwej końcówki igły jest bardzo ważny i gwarantuje najlepsze wyniki

Tkaniny **lekkie**	Tkaniny **średnie**	Tkaniny **ciężkie**
igła **60 70 75**	igła **80 90**	igła **100 110 120**

Ostrza igieł

Oznaczenie	Kształt końcówki	Końcówka i uszko igły	Zastosowanie
130/705 H wielkość igły: 70, 80		ostrze kulkowe cienkie	Igła uniwersalna do tkanin syntetycznych o drobnych oczkach /gęsto tkanych/, delikatnego lnu, ściereczek, batystu, organdi, tkanin wełnianych, aksamitu, do szycia ozdobnego i wyszywania
130/705 H-SUK wielkość igły: 70 do 110		ostrze kulkowe średnie	Tkaniny o dużych oczkach, Lastex, Interlock, Quiana, Simplex
130/705 H-PS wielkość igły: 75 do 90		ostrze kulkowe średnie	Igła Stretch specjalnie opracowana, głównie do tkanin Stretch o delikatnych oczkach
130/705 H-SKF wielkość igły: 70 do 110		ostrze kulkowe duże	Lycra – duże oczka, wyroby gorseciarskie, Simplex, Lastex
130/705 H-J wielkość igły: 90 do 110		ostrze okrągłe ostro zakończone	Ubrania robocze, ciężkie tkaniny lniane, jeans, lekkie tkaniny żaglowe
130/705 H-LL wielkość igły: 70 do 120		ostrze tnące w prawo	Skóra, zamsz, skóra cielęca i koźla
130/705 H-PCL wielkość igły: 80 do 110		ostrze tnące w lewo	Sztuczna skóra, tworzywo, folie, płótno glansowane
130 H-N wielkość igły: 70 do 110		ostrze kulkowe małe, długie uszko	Obrabianie dziurek nicią jedwabną lub nicią syntetyczną 30/3
130/705 H-WING wielkość igły: 100		ostrze do ażurowych haftów	Szycie bardzo dekoracyjnych ażurów na delikatnych tkaninach organdi, batyst

Tabela igieł

	Oznaczenie	Długość ściegu	Szerokość ściegu	Odstęp między igłami	Zastosowanie
	130/705 H-ZWI wielkość: 80	2,5 mm 2,5 mm	– –	1,6 mm 2,0 mm	szwy grzbietowe normalne
	130/705 H-ZWI wielkość: 80 wielkość: 90 wielkość: 100	2,5 mm 2,5 mm 3,0 mm	– – –	2,5 mm 3,0 mm 4,0 mm	szwy grzbiet. szerokie szwy grzbietowe bardzo szerokie

Szycie ornamentacji przy użyciu igieł sprzężonych
Przed rozpoczęciem szycia sprawdzić – pokręcając kołem napędowym – czy igły trafiają dokładnie we właściwe miejsca; inaczej igły mogą ulec złamaniu podczas szycia.

	Motywy ze ściegu ornamentacyjnego / motywy ze ściegu zygzakowego				
	130/705 H-ZWI wielkość: 80 wielkość: 80 wielkość: 80	0,5 – 1,5 mm 0,5 – 1,5 mm 0,5 – 1,5 mm	szeroki wąski wąski	1,6 mm 1,6 mm 1,6 mm	ornamentacje ornamentacje ornamentacje
	Obrąbki ażurowe / igła podwójna specjalna				
	130/705 H-ZWI–HO wielkość: 80 wielkość: 100	2,0 - 3,0 mm 2,0 - 3,0 mm	bardzo wąski bardzo wąski		Efekt dekoracyjny obrąbków ażurowych. Dotyczy szczególnie tkanin silnie apreturowanych i batystu.

Poruchy při šití a jejich odstranění

Porucha	Odstranění
1. Stroj vynechává stehy	
Jehla není správně nasazena.	Nasaďte jehlu až k hornímu dorazu. Ploška dříku je otočena dozadu.
Je použito nesprávné jehly.	Používejte systém jehel 130/705 H.
Jehla je ohnutá nebo tupá.	Nasaďte novou jehlu.
Stroj není správně navlečen.	Zkontrolujte navlékací dráhy.
Jehla je v poměru k niti příliš jemná	Nasaďte silnější jehlu.
2. Horní nit se trhá	
Viz. předcházející důvody.	Viz. opatření bodu 1.
Příliš velké napětí nitě.	Upravte napětí nitě.
Nekvalitní příze tvořící uzlíky nebo příliš suchá příze vlivem příliš dlouhého skladování.	Používejte kvalitní přízi.
3. Jehla se láme	
Jehla nebyla nasazena až na doraz.	Nasaďte novou jehlu až k hornímu dorazu.
Jehla je ohnutá.	Nasaďte novou jehlu.
Jehla je příliš tenká nebo příliš tlustá.	Zkontrolujte použitou jehlu, řiďte se příslušnou tabulkou.
Taháním za látku nebo jejím posouváním došlo k ohnutí jehly a tato naráží na stehovou desku.	Látku neposouvat ani za ní netahat, stroj posouvá sám. Látku veďte jen lehce.
Cívka člunku není správně nasazena.	Při nasazování cívky jí zasuňte až k zadnímu dorazu.
4. Steh je nepravidelný	
Napětí nití nejsou správně nastavena.	Zkontrolujte napětí horní a spodní nitě.
Příliš silná nit tvořící uzly nebo tvrdá nit.	Používejte kvalitní přízi.
Spodní nit je nerovnoměrně navinuta.	Nenavíjejte nit volně rukou, ale veďte ji přes napínač.
Smyčky nití se tvoří pod nebo nad látkou.	Správně navléci. Zkontrolovat napětí horní a spodní nitě.

Porucha	Odstranění
5. Stroj neposouvá nebo posouvá nepravidelně	
Mezi zuby podavače se dostal prach.	Sejměte stehovou desku, prach odstraňte štětečem.
Podavač je zasunut. Šoupátko pro zasouvání podavače je vpravo nebo vzadu.	Šoupátko dejte do levé polohy nebo dopředu.
6. Stroj běží těžce	
Na dráze chapače jsou zbytky niti.	Odstraňte zbytky nití a namažte dráhu chapače jednou kapkou oleje.

7. Důležité upozornění

Navlečený stroj neuvádějte do chodu bez vložení látky. I při krátkém opuštění stroje vypněte hlavní vypínač. Toto je obzvláště důležité jsou-li v blízkosti děti.

Неполадки и их устранение

Причины:	Устранение:
1. Распускается строчка	
Неправильно установлена игла.	Игла должна быть вставлена в иглодержатель до упора. Лыска на стержне иглы должна быть направлена назад.
Неправильно выбрана игла.	Следует применять иглы системы 130/705 H
Игла изогнута или затуплена.	Вставить новую иглу.
Машина неправильно заправлена.	Проверить пути проводки ниток.
Слишком тонкая игла для данной нитки.	Применить более толстую иглу.
2. Обрыв верхней нитки	
По указанным выше причинам.	См. п. 1.
При слишком сильном натяжении ниток.	Отрегулировать натяжение ниток.
При использовании низкокачественных или узловатых ниток или ниток, которые из-за длительного хранения стали излишне сухими.	Применять только хорошие нитки.
3. Поломка иглы	
Игла вставлена в иглодержатель не до упора.	См. п. 1.
Игла изогнута.	Установить новую иглу.
Игла слишком тонкая или слишком толстая.	Руководствоваться „Таблицей игл“.
При подтягивании или подталкивании ткани игла изгибается и не попадает в отверстие игольной пластинки.	Ткань должна перемещаться машиной. Руками можно лишь слегка направлять движение ткани.
4. Неравномерный шов	
Несоответствующее натяжение ниток.	Проверить натяжение верхней и нижней ниток.
Слишком толстая, условатая или жесткая нитка.	Применять только нитки надлежащего качества.
Неравномерная намотка нитки на шпульку.	При намотки нитки на шпульку пользоваться регулятором натяжения моталки.
Вязка стежка происходит на нижней или на верхней поверхности сшиваемых тканей.	Правильно заправить машину нитками. Проверить натяжение ниток.

Причины:	Устранение:
5. Двигатель ткани не перемещает материал или перемещает неравномерно	
Между зубчатыми рейками двигателя ткани запрессовалась волокнистая пыль.	Снять игольную пластинку и щеткой-кисточкой прочистить двигатель ткани.
Зубчатые рейки двигателя ткани опушены. Ползунковый переключатель двигателя ткани находится в правом или заднем положении.	Перевести ползунковый переключатель в левое или переднее положение.
6. Тяжелый ход машины	
В желобке подшипника челнока находятся обрезки ниток.	Удалить обрезки ниток, подать в желобок всего лишь одну каплю масла.

7. Важные указания

Заправленную нитками машину не пускать в ход без подложенной ткани.
При оставлении машины без присмотра, (даже на короткое время) вынимать сетевую вилку из розетки.
Это особенно важно, если поблизости находятся дети.

Varráshibák és azok elháritása

Jelenségek/ Okok:	Elháritás:
1. A gép öltéseket kihagy	
A tü nincs jól betéve.	A tüt teljesen fel kell nyomni, a szár lapos oldala hátul legyen.
Rossz tü van betéve.	130/705 H tipusú tüt kell betenni.
A tü görbe vagy tompa.	Uj tüt kell betenni.
A szál nincs jól befüzve.	Ellenőrizzük a befüzést.
A tü a cérnához túl vékony.	Tegyünk be erősebb tüt.
2. A felső szál szakad	
Az előbbi okoknál fogva.	Lásd az 1. pontot.
A szál túl feszes.	Szabályozzuk újra a feszességet.
A cérna rossz vagy csomós, vagy a hosszú tárolás során túl száraz lett.	Csak kifogástalan varrócérnát szabad használni.
3. A tü törik	
A tü nincs ütközésig felnyomva.	Fel kell nyomni ütközésig.
A tü görbe.	Uj tüt kell betenni.
A tü túl vékony vagy túl vastag.	A tütáblázat alapján másik tüt kell betenni.
Az anyag húzása vagy tólása miatt a tü elhajlik és hozzáér az öltéslaphoz.	Bizzuk a továbbitást a gépre; az anyagot csak könnyedén vezessük.
Az orsótok nincs jól betéve.	Az orsótokot betevéskor teljesen /ütközésig/ hátra kell tólni.
4. A varrat nem egyenletes	
Elállitódott a feszesség.	Ellenőrizni kell a felső és az alsó szál feszességét.
A cérna túl vastag, csomós vagy kemény.	Csak kifogástalan cérnát szabad használni.
Az alsó szál egyenetlenül van feltekercselve.	Orsózásnál a szálat nem szabad kézben tartani, hanem az orsózó előfeszitőjén kell átengedni.
Hurokképződés az anyag alatt vagy felett.	A szálat helyesen kell a gépbe befüzni, majd ellenőrizni kell a felső és alsó szál feszességét.

Jelenségek/ Okok:	Elháritás:
5. A gép az anyagot nem vagy rendszertelenül továbbitja	
Az továbbitó fogsorai közé por vagy pihe került.	Az öltéslapot le kell venni és a szennyeződést ecsettel el kell távolitani.
A továbbitó lesüllyedt, a tolattyú jobbra vagy balra állitódott el.	A süllyeztö tolattyút vissza kell állitani a helyére.
6. A gép nehezen jár	
Szálmaradékok kerültek a greifer pályájára.	Távolitsuk el a szálmaradékokat és cseppentsünk egy csepp olajat a pályára.

7. Fontos tudnivalók:

A befüzött gépet nem szabad anyag nélkül mozgásba hozni.
Amikor a géptől – bármilyen rövid időtartemra – eltávozunk, a hálózati dugaszolót ki kell húzni. Különösen fontos ez, ha gyermekek kerülhetnek a közelbe.

Przyczyny niedomagań i sposoby zapobiegania im

Przyczyny:	Zapobieganie:
1. Brak niektórych ściegów	
Igła nie została właściwie zamocowana.	Wprowadzić igłę w gniazdo, do końca; płaska część trzonu igły ustawiona we właściwą stronę.
Igła nie jest zalecanej produkcji /systemu/.	Używać jedynie igieł 130/705 H.
Igła jest zdeformowana lub ma uszkodzone ostrze.	Założyć nową igłę.
Niewłaściwie założona nić.	Sprawdzić przebieg nici.
Igła jest zbyt cienka w stosunku do użytej nici.	Zastosować większą igłę.
2. Zerwanie nici	
Przyczyny jak wyżej wymienione.	Patrz. 1.
Zbyt duże naprężenia.	Właściwie wyregulować naprężenia.
Nić złej jakości, z węzłami, łatwo ulegająca zerwaniu.	Używać jedynie nici dobrej jakości.
3. Złamanie igły	
Igła nie jest wprowadzona do końca /do oporu/.	Wprowadzić nową igłę – do oporu.
Igła jest zdeformowana.	Wymienić igłę.
Igła jest zbyt gruba lub zbyt cienka.	Wybrać właściwą igłę /Tablica igieł/.
W razie popychania lub ciągnięcia tkaniny igła wygina się.	Pozwolić, aby maszyna sama przesuwała tkaninę; szyjący powinien jedynie nadawać szytej tkaninie odpowiedni kierunek.
Bębenek nie został właściwie założony.	Docisnąć bębenek, aż do jego właściwego ułożenia się.
4. Praca maszyny i jej wynik są niezadowalające	
Naprężenie uległo rozregulowaniu.	Sprawdzić naprężenie nici górnej i dolnej.
Nić jest zbyt gruba, z węzłami lub zbyt twarda.	Używać tylko nici dobrej jakości.
Szpula ma niewłaściwie nawinięte nici.	Nie nawijać szpuli ręcznie lecz tylko z użyciem nawijacza.
Nici zapętlają się nad lub pod szytym materiałem	Sprawdzić sposób przeprowadzenia nici; sprawdzić naprężenia nici.

Przyczyny:	Zapobieganie:
5. Maszyna nie przesuwa tkaniny lub przesuwa ją nieregularnie	
Resztki nici wbite w ząbki transportera.	Zdjąć płytkę podigielną, wyczyścić pędzelkiem ząbki transportera.
Transporter opuszczony – dźwignia pracy do tyłu w pozycji „praca do tyłu".	Odpowiednio ustawić dźwignię kierunku ruchu maszyny.
6. Ciężka praca maszyny	
Resztki nici zapchały chwytak.	Oczyścić chwytak, wpuścić kroplę oliwy.

7. Uwagi

Nie należy nigdy uruchamiać maszyny z założonymi nićmi jeżeli pod stopką nie ma tkaniny.
Należy zawsze wyłączać maszynę, nawet jeżeli odchodzi się od niej na niedługi okres czasu. Ma to szczególne znaczenie jeżeli w pobliżu maszyny znajdują się dzieci.

Zvláštní příslušenství
Zvláštní příslušenství je určeno pro speciální šicí práce.
Můžete je zakoupit u svého obchodníka.

Příslušenství	Objednací číslo	Šicí práce
Lemovač /odstranit držák patky/	98-053 484-91	K lemování okrajů látek
Sámkovač, 5 drážek /dvojitá jehla s roztečí 1,8 – 2,5/	93-035 950-91	Pro šití sámků /síla jehly 80, pro jemné sámky síla jehly 70/
Sámkovač, 7 drážek /dvojitá jehla s roztečí 1,4 – 1,8/	93-035 953-91	
Patka pro třásně	93-035 943-91	Patka pro utváření třásní a pro proznačení
Vodicí pravítko	98-802 422-00	K prošívání /vatírování/
Patka pro rovný steh s kruhovým otvorem	98-694 803-00	Pozor! Nastavujte pouze středovou polohu stehu. Pro stehovací švy a pro šití obzvláště jemných a některých látek /hedvábný žerzej/
Stehová deska s kruhovým otvorem	připravujese	
Zakladač 4,5 mm	93-035 946-91	Pro základové švy
Zakladač 6,5 mm	93-035 948-91	
Patka pro šití knoflíkových dírek	98-694 411-00	Pro šití knoflíkových dírek
Řasicí patka	93-035 998-91	Pro řasení volánů
Kordonovací patka	93-035 915-91	Pro kordonování
Overlocková patka	98-620 404-00	Pro začišťování zastřihávaných okrajů a současnému sešívání a začišťování elastických látek
Obrubovač 3 mm	98-694 401-00	K obrubování okrajů látek
Látací patka /odstranit držák patky/	93-106 103-91	Látání látky a vlny
Teflonová patka	98-694 801-00	Pro šití plastiku a látek z umělé hmoty
Patka na ozdobné stehy	98-694 879-00	Pro šití ozdobných vzorů

Obsah

Sejmutí krytu kufříku 4
Připojení elektrického proudu 4
Příprava cívky pro navíjení nitě 5, 6
Uvedení mechanismu stroje do činnosti a jeho vyřazení 6, 8
Navíjení cívky 7
Vložení cívky do člunku 8
Přezkoušení napětí spodní nitě 9
Nasazení člunku 9
Navlečení horní nitě 10
Vytažení spodní nitě 11
Páčka přítlačné patky 12
Spouštěč 13
Přezkoušení napětí horní nitě 13, 14
Odstřihovač nití 14
Nastavení délky stehu 15
Šití dozadu 15
Knoflík pro nastavení druhu stehu 16
Tabulka stehů 17
Výměna jehel 18
Zasunutí podavače 18
Výměna přítlačných patek 19
Přítlačné patky 20
Přihrádka s příslušenstvím 20
Prošívání 22, 23
Elastický neviditelný steh 24, 25
Šití knoflíkových dírek 26, 27
Prošívání knoflíků 28, 29
Prošívání zipů 30, 31
Zip vsazený do švu 32, 33
Prošívání zipu do rozparku dámských kalhot 34, 35
Látání 36, 37
Čištění a mazání 38
Výměna žárovky 39
Tabulka jehel 40, 41
Poruchy při šití a jejich odstranění 48, 49

Специальные принадлежности:
Специальные принадлежности применяются при выполнении специальных швейных работ. Их можно приобрести за отдельную плату.

Принадлежности	Номер заказа	Назначение
Устройство для окантовки тесьмой (при снятом держателе лапки)	98-053 484-91	Для окантовки кромок тесьмой
Лапка для выпушки, 5-желобковая (сдвоенная игла с промежутком 1,8–2,5 мм)	93-035 950-91	Для вшивания выпушки (номер иглы 80, для тонкой выпушки номер иглы 70)
Лапка для выпушки, 7-желобковая (сдвоенная игла с промежутком 1,4–1,8 мм)	93-035 953-91	
Лапка для бахромы	93-035 943-91	Для выполнения бахромы и копировальных стежков
Линейка-направитель	98-802 422-00	Для прокладки простегивающих строчек
Лапка прямой строчки с круглым отверстием	98-694 803-00	Внимание! Устанавливать только прямую строчку со средним положением иглы. Для простегивающих швов и для шитья особо тонких и мягких тканей (шелковое джерси и т.п.)
Игольная пластинка с круглым отверстием	В подготовке	
Лапка-запошиватель, 4,5 мм	93-035 946-91	Для запошивочных швов
Лапка запошиватель, 6,5 мм	93-035 948-91	
Лапка для петель	98-694 411-00	Для выметывания петель
Лапка для собирания сборок	93-035 998-91	Для отделки воланов и т.п.
Лапка для вшивания шнура	93-035 915-91	Для швов с вкладным шнуром
Оверлочная лапка	98-620 404-00	Для обметывания обрезных краев, для одновременного сшивания и обметывания краев эластичных тканей
Подрубочная лапка, 3 мм	98-694 401-00	Для подрубки краев
Штопальная лапка (при снятом держателе лапки)	93-106 103-91	Для штопки и штопки шерстью
Тефлоновая лапка	98-694 801-00	Для сшивания синтетичнских материалов и тканей
Лапка для декоративных стежков	98-694 879-00	Для выполнения декоративных стежков

Предметный указатель:

Верхняя нитка, заправка 10
Верхняя нитка, проверка натяжения 13, 14
Двигатель ткани, отключение 18
Длина стежка, установка 15
Застежка „молния“, втачивание в шов 32, 33
Застежка „молния“, вшивание 30, 31
Застежка „молния“, вшивание в дамские брюки 34, 35
Иглы, замена 18
Иглы, таблица 40, 41
Коробка с принадлежностями 20
Крышка чемодана-футляра 4
Лампа освещения, замена 39
Маховое колесо, расцепление и сцепление 6, 8
Наматывание нитки на шпульку 7
Нижняя нитка, проверка натяжения 9
Нижняя нитка, выводка 11
Нитеобрезатель 14
Неполадки и их устранение 48, 49
Ручка выбора образца строчки 16
Петли, выметывание 26, 27
Потайной стежок, эластичный 24, 25
Простегивание 22, 23
Пуговицы, пришивание 28, 29
Пускатель, педальный 13
Рычаг прижима ткани 12
Таблица образцов строчек 17
Швейные лапки 20
Швейные лапки, замена 19
Чистка и смазка машины 38
Шитье назад 15
Шпулька, подготовка 5, 6
Шпульный колпачок, заправка 8
Шпульный колпачок, установка 9
Штопка 36, 37
Электрическое присоединение 4

Külön tartozékok:
Az alanti felsorolásban szereplő külön tartozékok speciális varrási müveletekhez szükségesek.
A kereskedőnél elszámolás ellenében kaphatók.

Tartozék megnevezése	Rendelési szám	Varrásmunka
Szalagbefogó /varrótalp-tartót el kell távolítani/	98-053 484-91	szegélyek szalaggal történő befogásához
Paszpol varrótalp 5 barázdával /ikertük 1,8–2,5 tütávolsággal/	93-035 950-91	paszpol-varráshoz, /tüméret: 80/ finom paszpol varráshoz /tüméret: 70/
Paszpol varrótalp 7 barázdával /ikertük 1,4–1,8 tütávolsággal/	93-035 953-91	
Rojtvarró-talp	93-035 943-91	rojtvarráshoz és átütéshez
Szélvezető	98-802 422-00	steppeléshez /vattabélések készitéséhez/
Kereklyukú egyene öltéstalp	98-694 803-00	Figyelem! Csak egyenes öltés, középső beállitással. Steppeléshez, különösen finom és lágy anyagok varrásához
Öltéslemez környilással	előkészületben	
Szegö, 4,5 mm-es	93-035 946-91	szegö-varratokhoz
Szegö, 6,5 mm-es	93-035 948-91	
Gomblyuk-talp	98-694 411-00	gomblyukak varrásához
Fodorbehúzó varrótalp	93-035 998-91	fodrok, stb. behúzásához
Zsinórozó varrótalp	93-035 915-91	zsinórozáshoz
Overlock varrótalp	98-620 404-00	vágott szélek eldolgozásához, rugalmas anyagok összevarrásával egyidejüleg is
Szegélyezö-talp, 3 mm-es	98-694 401-00	szélek beszegéséhez
Stoppoló varrótalp /varrótalp tartó eltávolitandó/	93-106 103-91	stoppoláshoz és gyapjustoppoláshoz
Teflon varrótalp	98-694 801-00	müanyagok varrásához
Diszitő varrótalp	98-694 879-00	diszitő-minták kivarrásához

Tartalomjegyzék

Varrócérna-csévetartók feltüzése . . . 3
Elektromos csatlakozás . . . 4
A tekercselés előkészitése . . . 5
A varrószerkezet kikapcsolása . . . 6
Orsózás . . . 7
A varrószerkezet bekapcsolása . . . 8
Az „A" orsó behelyszése . . . 8
Az alsó szál feszességének ellenőrzése . . . 9
Az orsótok behelyezése . . . 9
A felső szál behelyezése . . . 10
Az inditó-pedál használata . . . 13
A szál feszességének ellenőrzése . . . 14
Öltéshossz-beállitó . . . 15
Hátrafelé-varrás . . . 15
Öltésminta-beállitó gomb . . . 16
Öltésminta-táblázat . . . 17
Tücsere . . . 18
Továbbitó lesüllyesztése . . . 18
Varrótalp cseréje . . . 19
Varrótalp felszerelése . . . 19
Varrótalpak /normál tartozékok/ . . . 20
Tartozék-rekesz . . . 20
Levarrási munkálatok . . . 23
Rugalmas rejtett öltés . . . 25
Gomblyukak . . . 27
Gombfelvarrás . . . 29
Villámzár bevarrása . . . 31
Villámzár rejtett bevarrása . . . 33
Villámzár-bevarrás női nadrágon . . . 35
Stoppolás . . . 37
A varrógép tisztitása és olajozása . . . 38
Izzólámpa-csere . . . 39
Tütáblázat . . . 44, 45
Varráshibák és azok elháritása . . . 52, 53
Külön tartozékok . . . 60
Tartalomjegyzék . . . 61

Wyposażenie specjalne
Wyposażenie to, umożliwiające szczególne rodzaje szycia, dostępne jest za osobną opłatą.

Wyposażenie	Oznaczenie	Zastosowanie
Końcówka do wykonywania obszywek /odkręcić statyw stopki/	98-053 484-91	Obszywanie taśmą
Stopka do wykonywania szwów grzbietowych, 5-rowkowe /igły sprzężone, odstęp 1,8; 2,5 mm/	93-035 950-91	Szwy grzbietowe /igły Nr 80; do szwów drobnych igły Nr 70/
Stopka do wykonywania szwów grzbietowych, 7-rowkowe /igły sprzężone, odstęp 1,4; 1,8 mm/	93-035 953-91	
Stopka do frędzli	93-035 943-91	Szycie frędzli, fastrygowanie
Linijka	98-802 422-00	Pikowanie
Stopka do ściegu prostego, z okrągłym otworem	98-694 803-00	Pikowanie i szycie tkanin delikatnych i miekkich /jersey jedwabny/
Płytka podigielna z okrągłym otworem	w przygotowaniu	
Stopka do zakładek 4,5 mm	93-035 946-91	Szycie zakładek
Stopka do zakładek 6,5 mm	93-035 948-91	
Stopka do obszywania dziurek do guzików	98-694 411-00	Dziurki do guzików
Stopka do wykonywania fałd	93-035 998-91	Fałdowanie falban, itd.
Stopka do naszywania taśm, wstęg itd.	93-035 915-91	Naszywanie taśm
Stopka overlock	98-620 404-00	Przeszywanie brzegów tkanin /obrzucanie/, łączenie i równoczesne obrzucanie brzegów tkanin
Obrębiacz 3 mm	98-694 401-00	Obrębianie brzegów
Stopka do cerowania	93-106 103-91	Cerowanie normalne oraz wełną
Stopka teflonowa	98-694 801-00	Szycie tworzyw sztucznych i syntetycznych
Stopka do ściegów dekoracyjnych	98-694 879-00	Szycie motywów /aplikacji/ dekoracyjnych

Spis treści

Stebnowanie 22, 23
Rozrusznik 13
Ścieg elastyczny niewidoczny 24, 25
Podłączenie 4
Przecinak nitek 14
Wymiana żarówki 39
Zamek błyskawiczny w damskich spodniach 34, 35
Przyszywanie guzika 28, 29
Szycie dziurki do guzika 26, 27
Obudowa walizkowa maszyny 4
Wymiana igły 18
Tabela igieł 40, 41
Wszywanie zamków błyskawicznych, niewidoczne 32, 33
Stopki 20
Wymiana stopki 19
Przyczyny niedomagań i sposoby zapobiegania im 48, 49
Włączenie i wyłączenie mechanizmu napędowego 6, 8
Założenie nitki górnej 10
Kontrola naprężenia nitki górnej 13, 14
Czyszczenie i oliwienie 38
Wszywanie zamka błyskawicznego 30, 31
Szycie wsteczne 15
Przygotowanie przewijania 5, 6
Przewijanie 7
Włożenie szpuli 8
Nasadzenie bębenka 9
Regulacja długości ściegu 15
Wybór rodzaju ściegu 16
Tabela ściegów 17
Dźwignia do podnoszenia/opuszczania stopki 12
Cerowanie 36, 37
Wyciągnięcie dolnej nici ku górze 11
Kontrola naprężenia nitki dolnej 9
Opuszczenie transportera 18
Pojemnik na wyposażenie 20